CUBIC
2
3

2
3

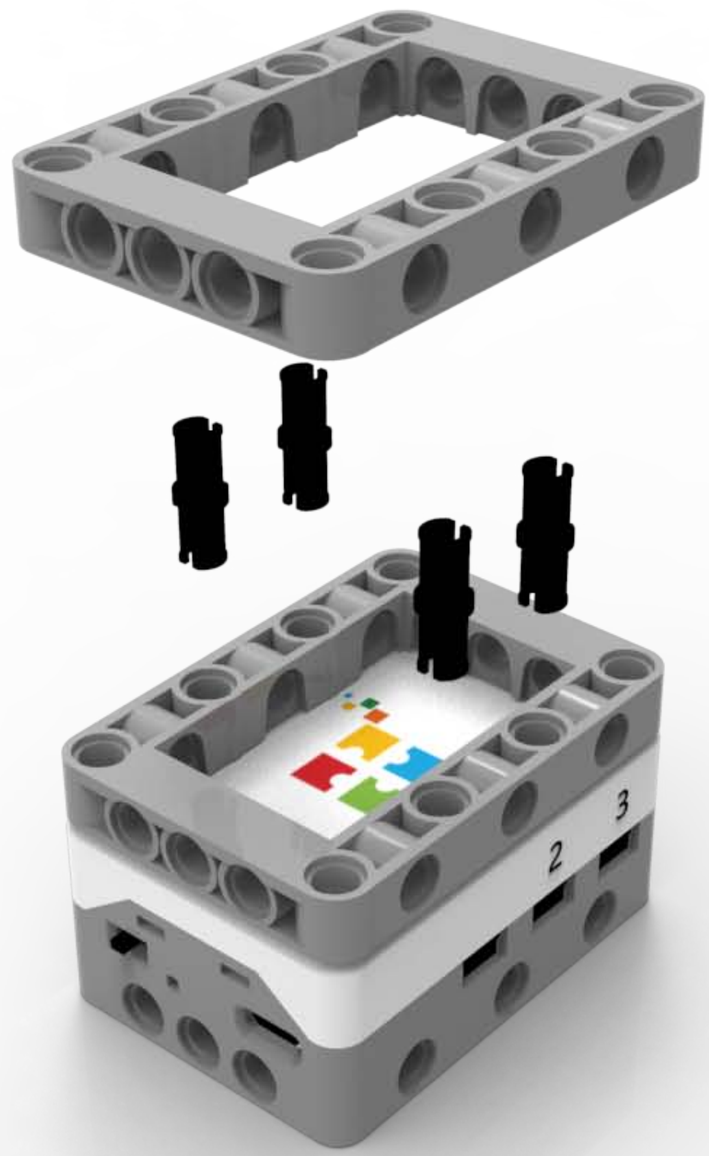
2
3

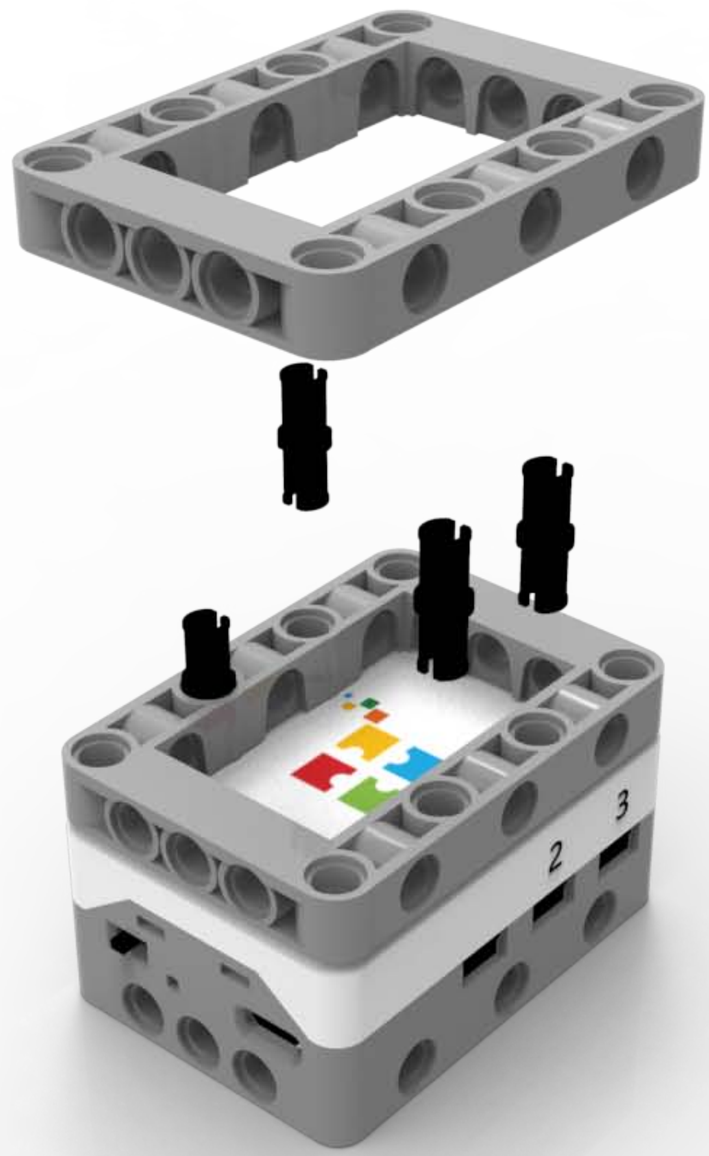
2
3

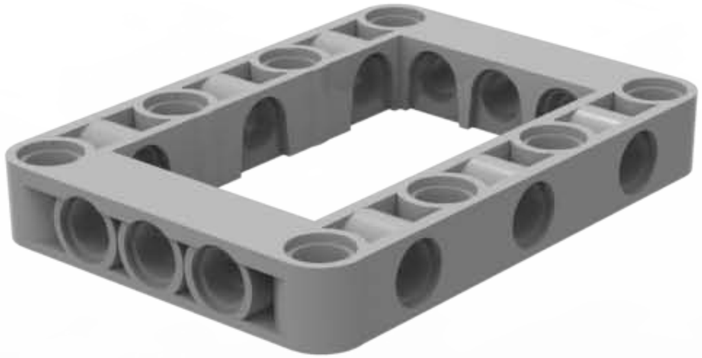

2
3

2
3

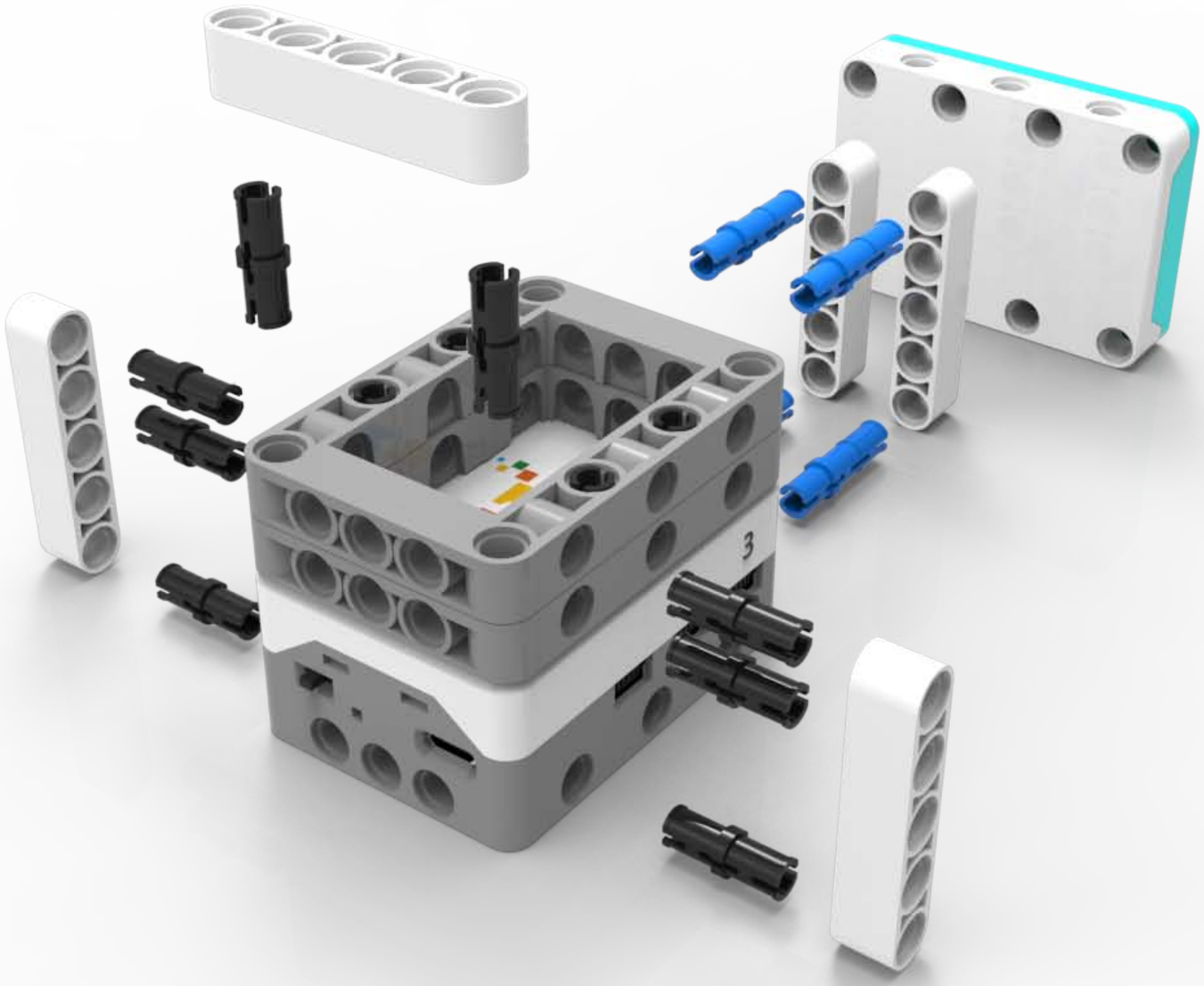

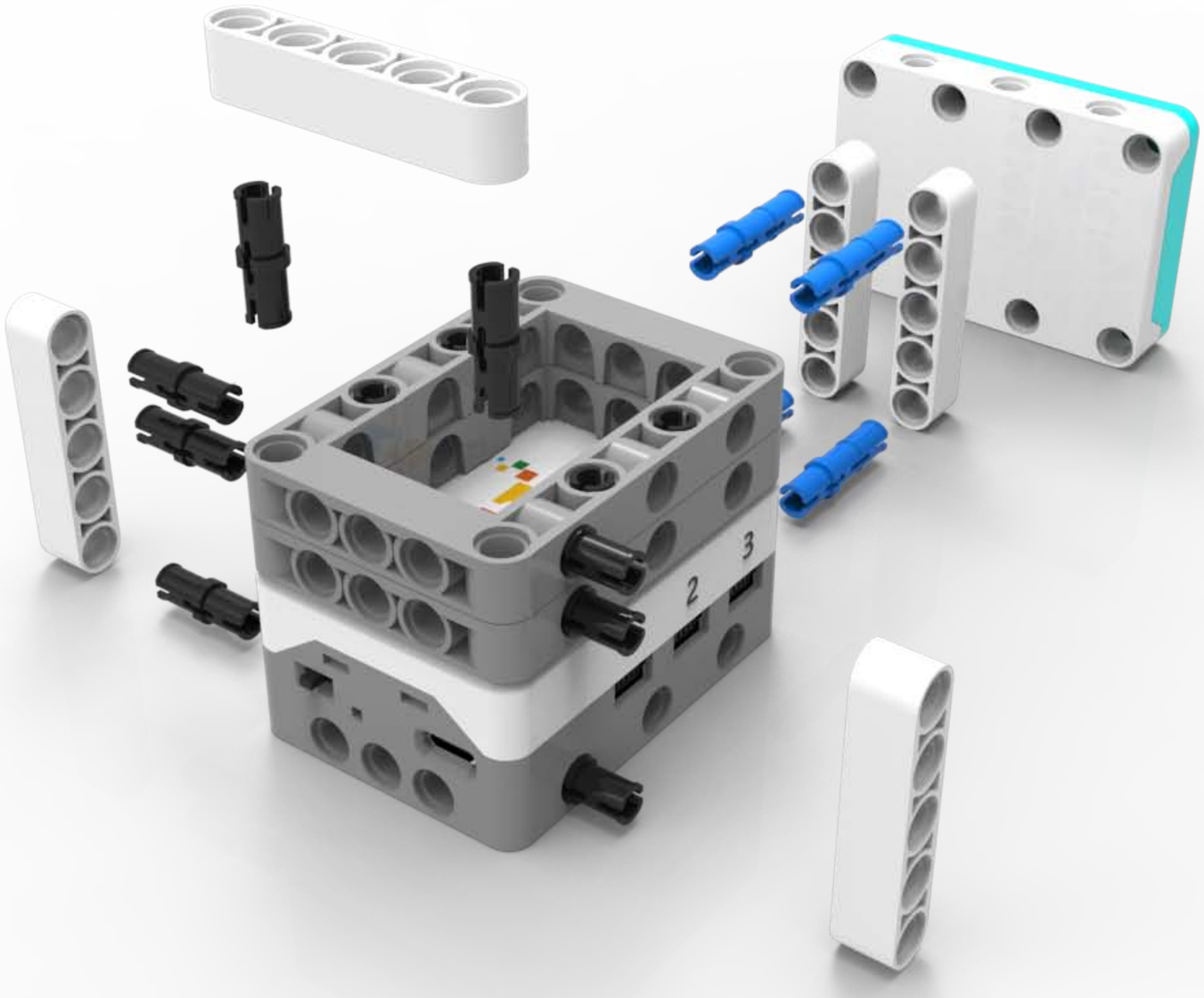
3
2

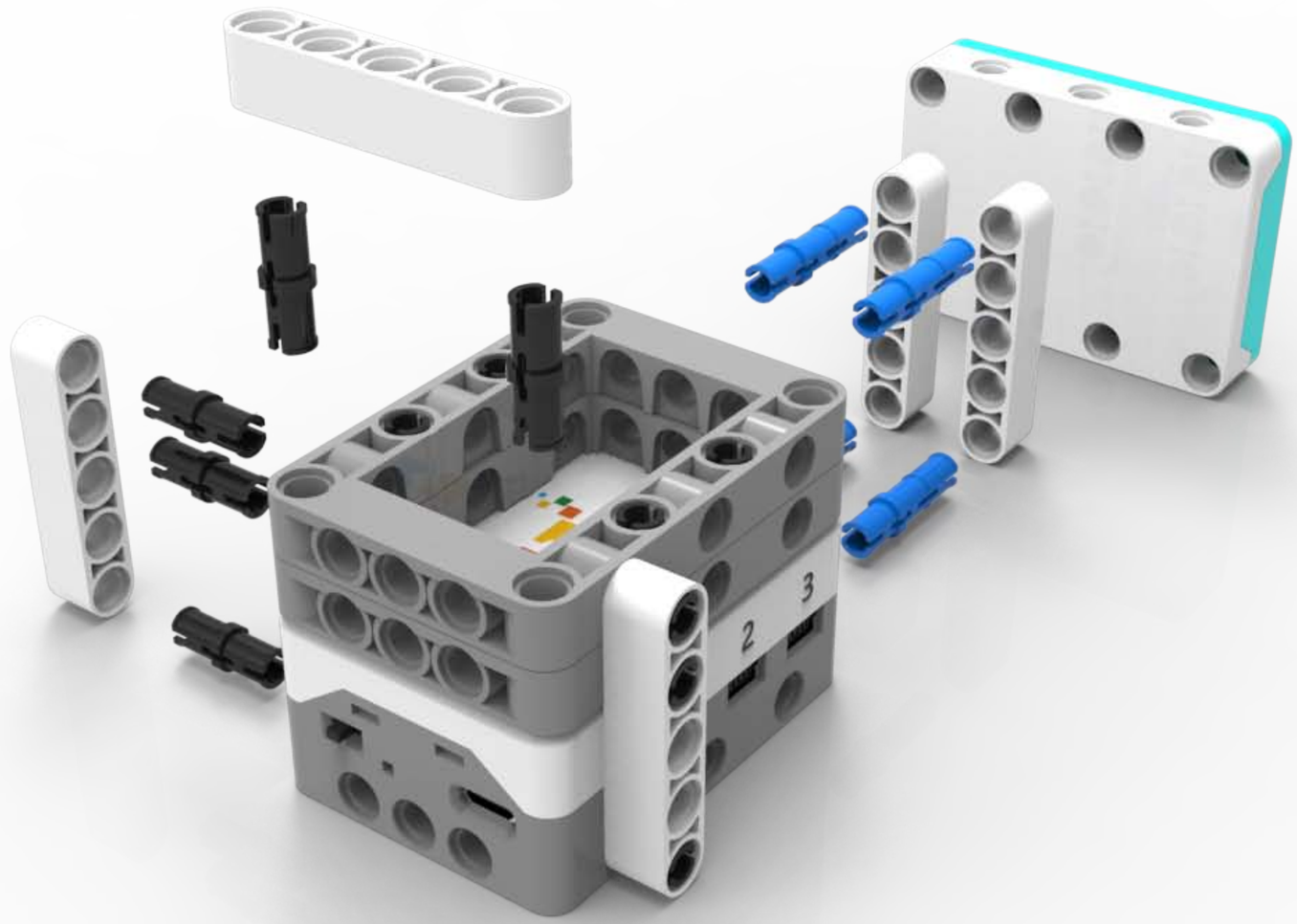
2
3

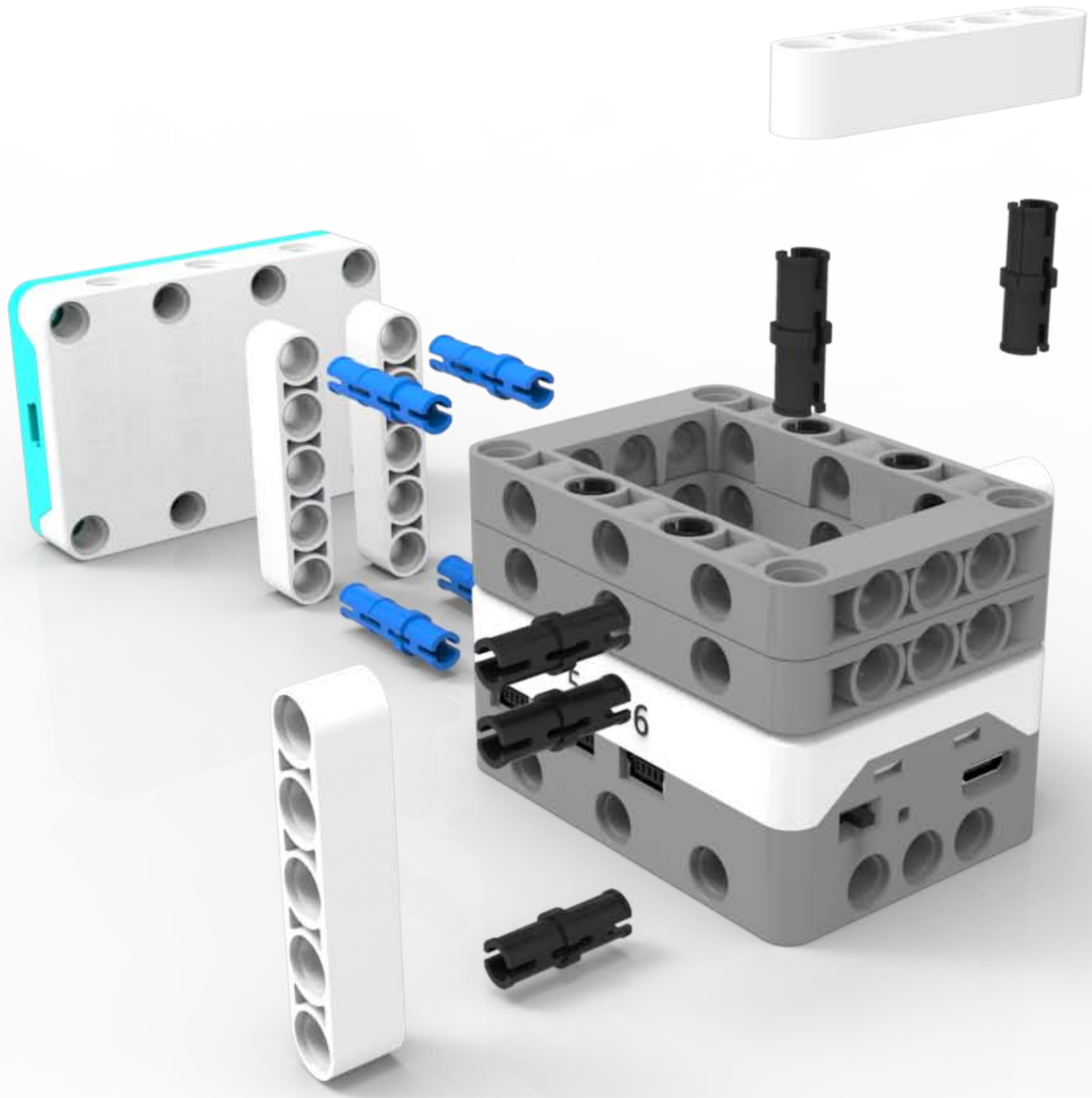
6

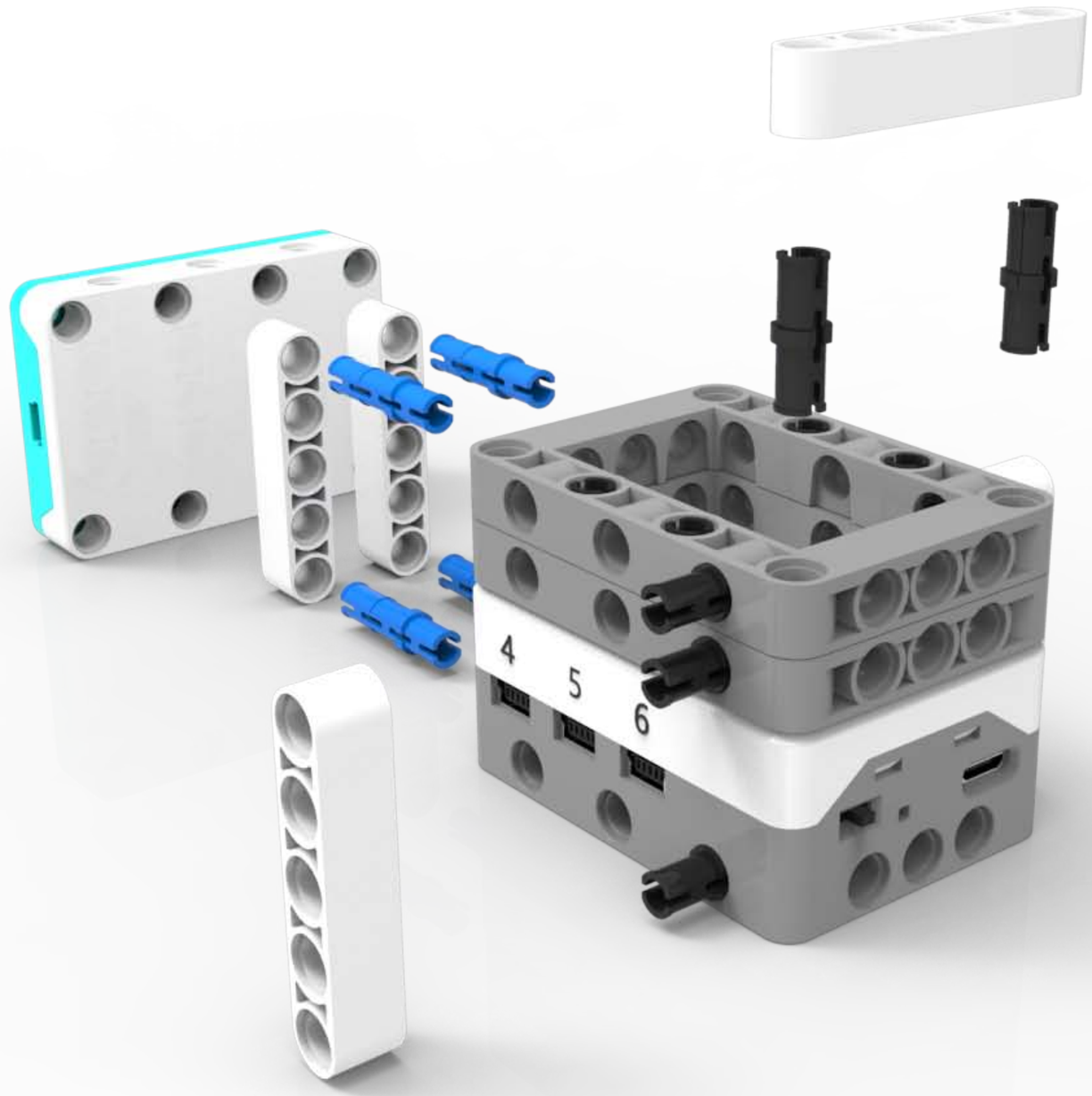
4
5
6

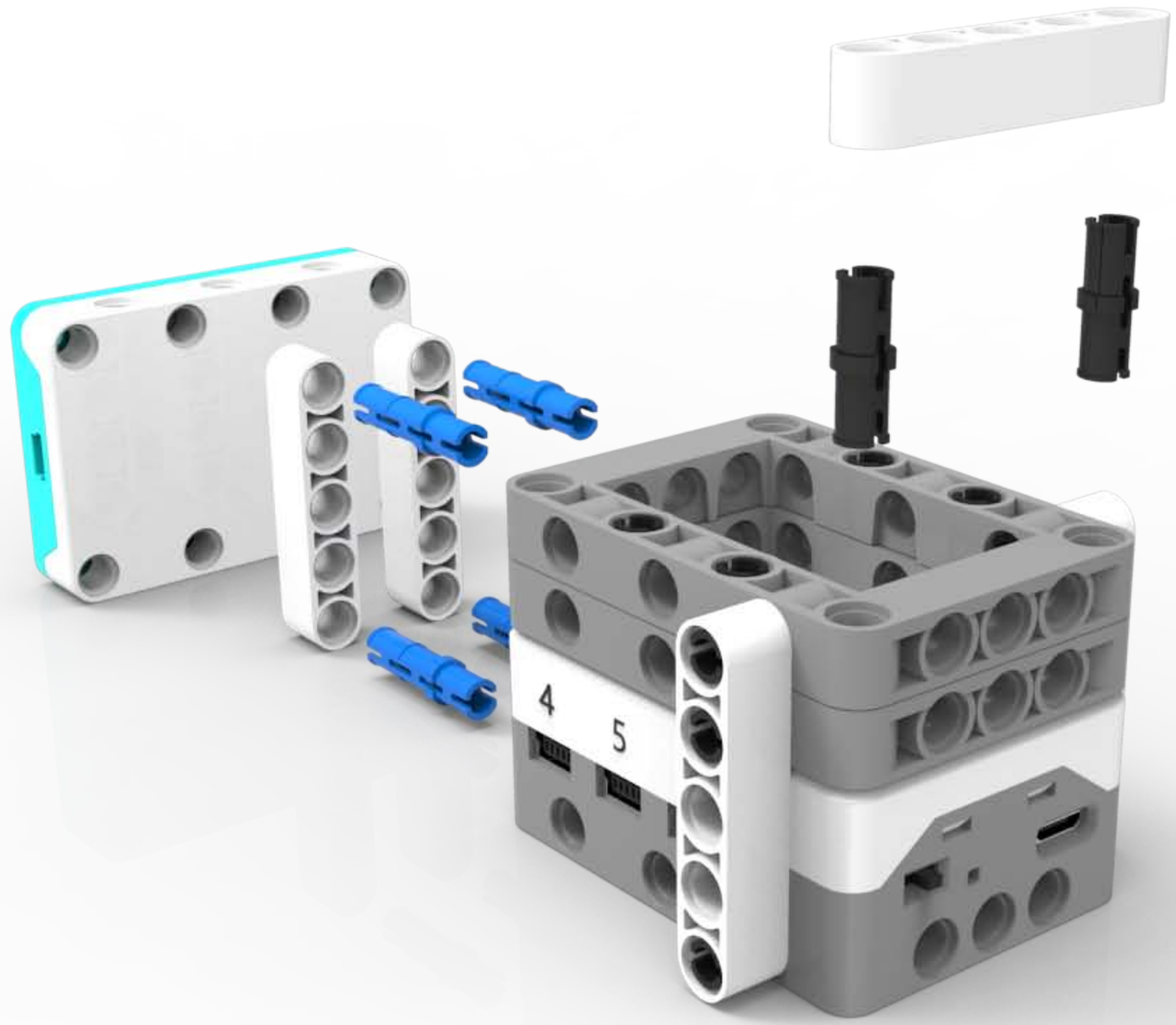
4
5

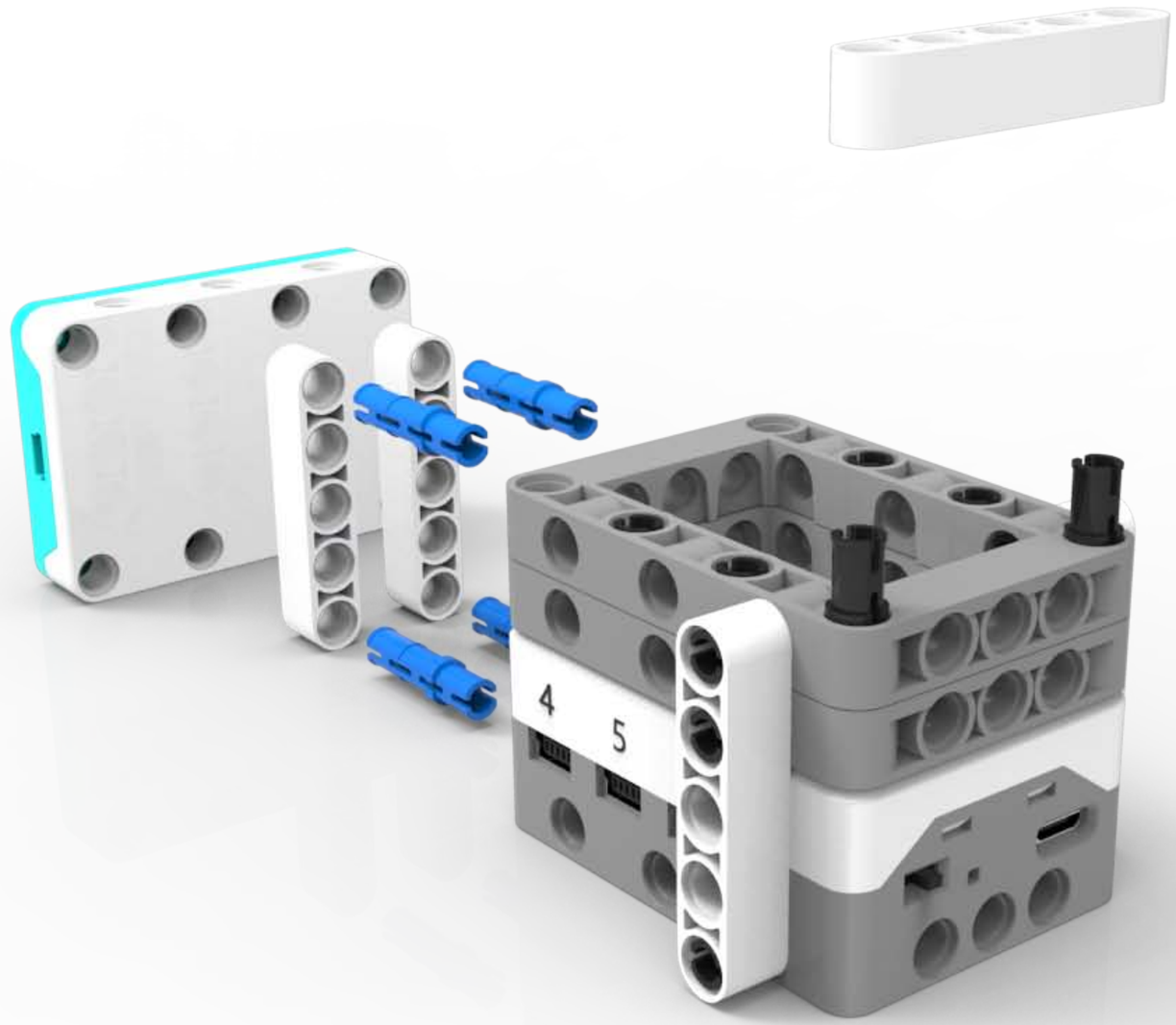
4
5

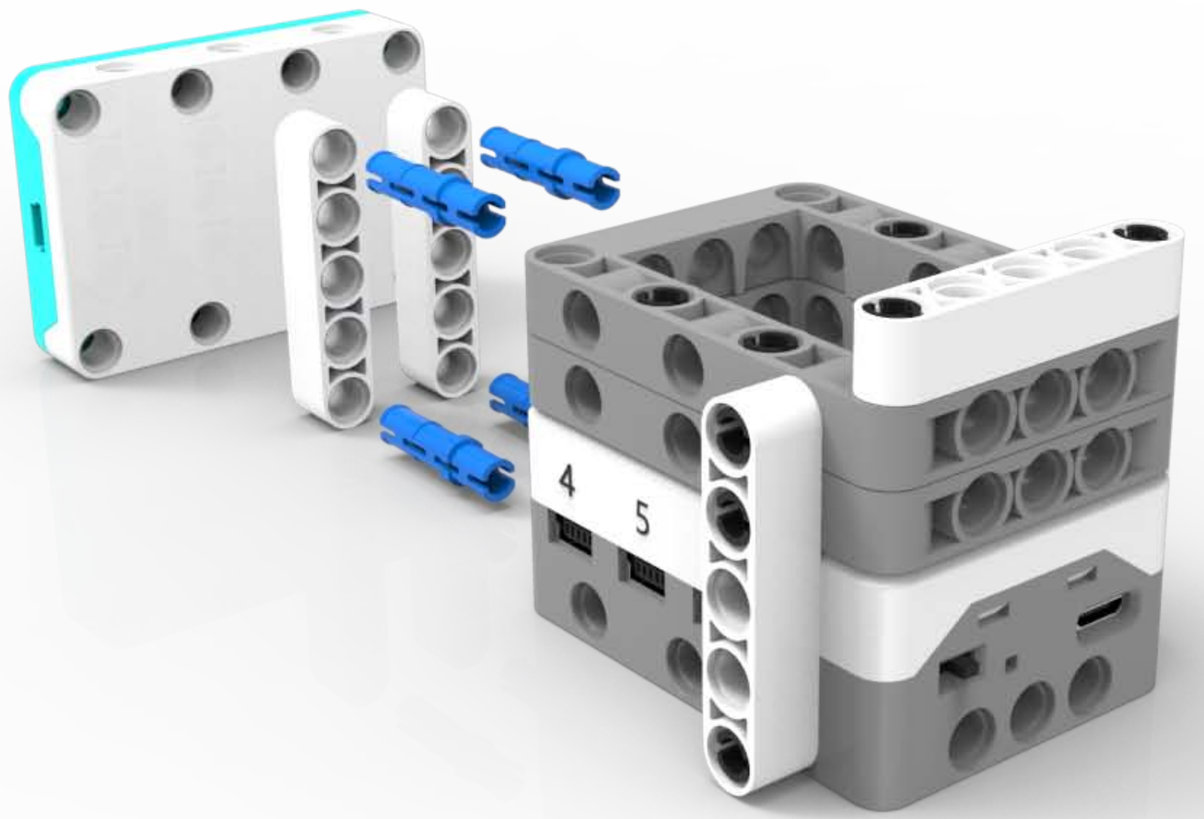
4
5

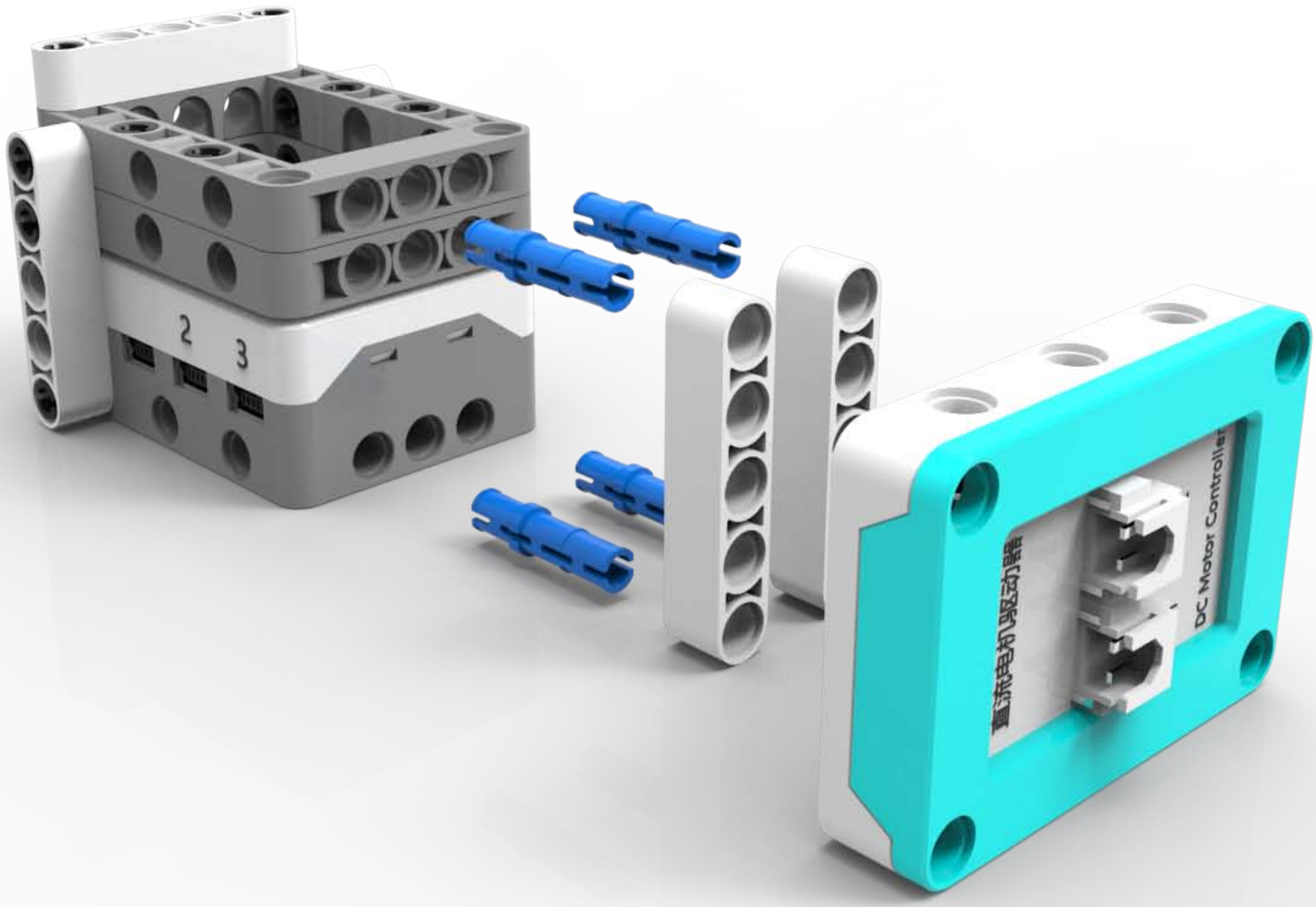
2
3
直流电机驱动器
DC Motor Controller

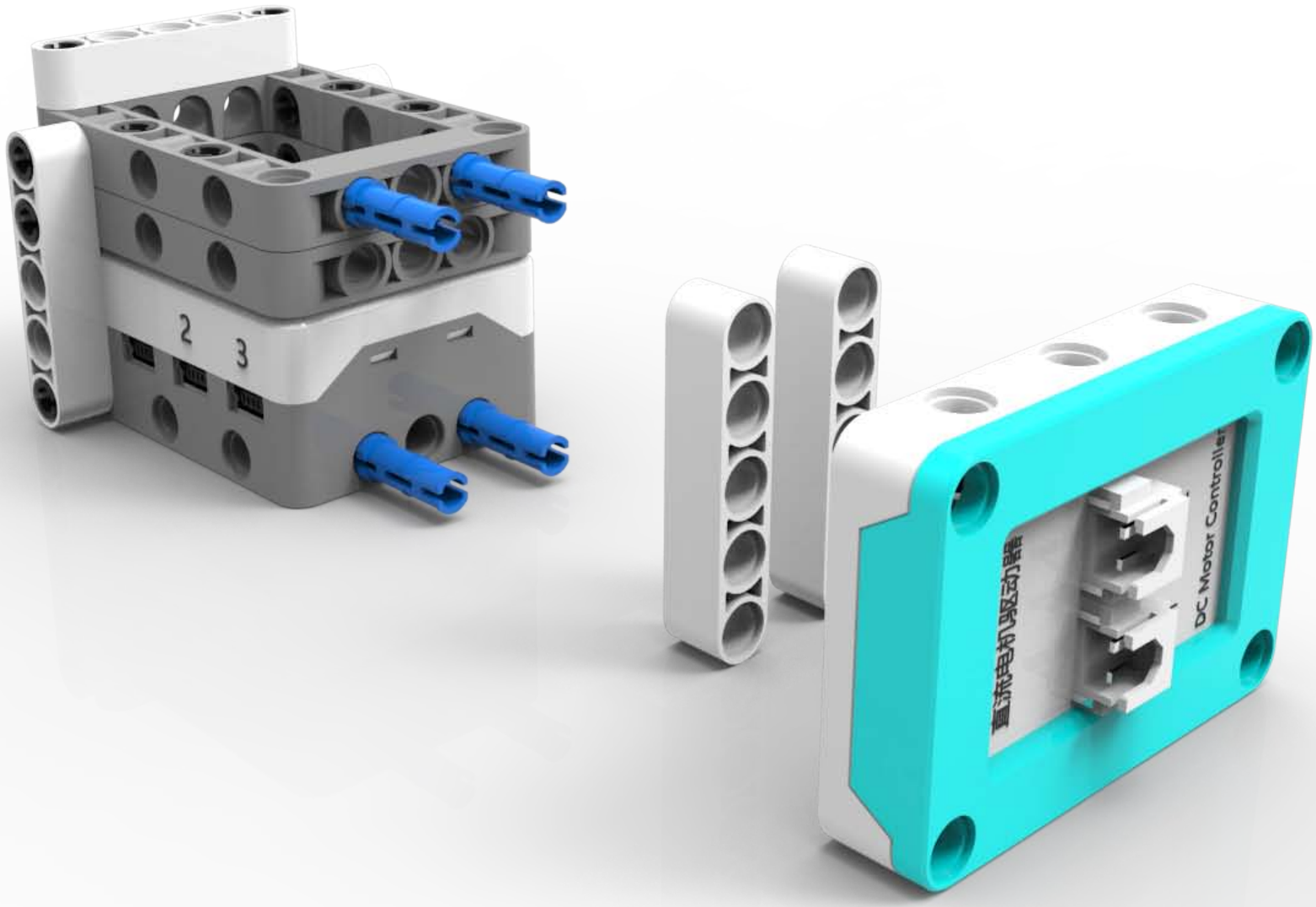
2
3
直流电机驱动器
DC Motor Controller

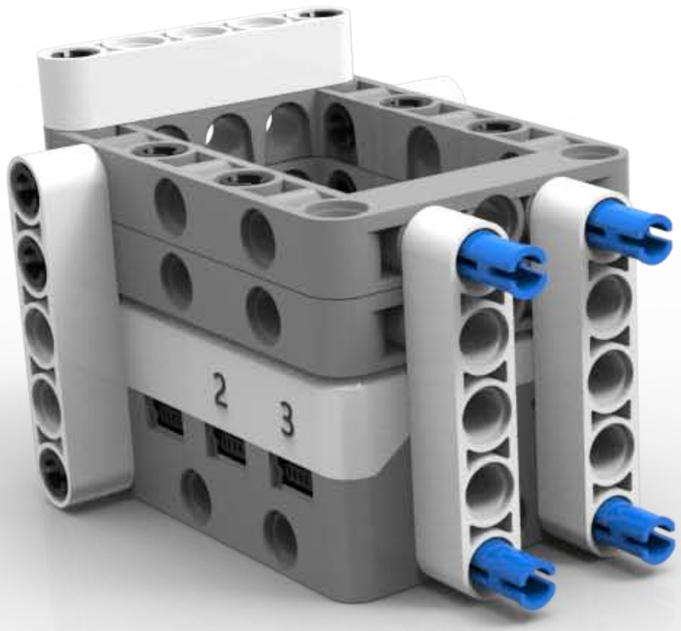
2
3

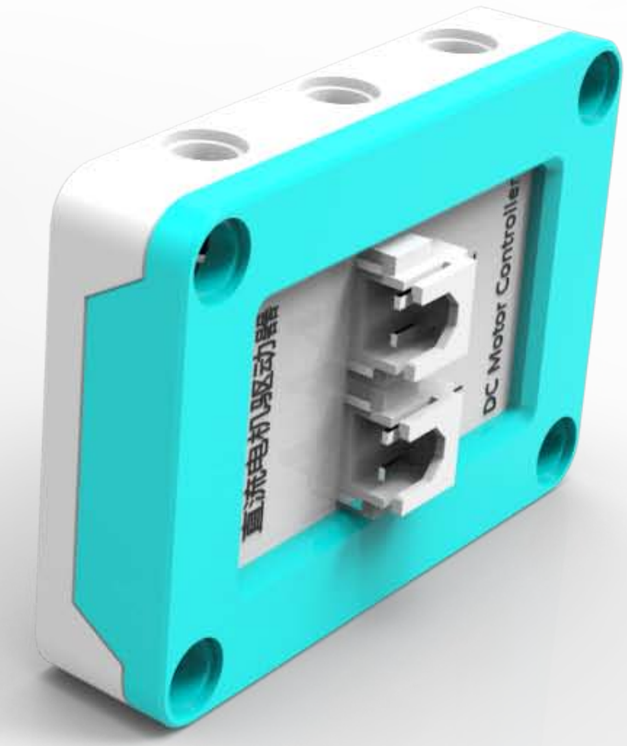
直流电机驱动器
DC Motor Controller

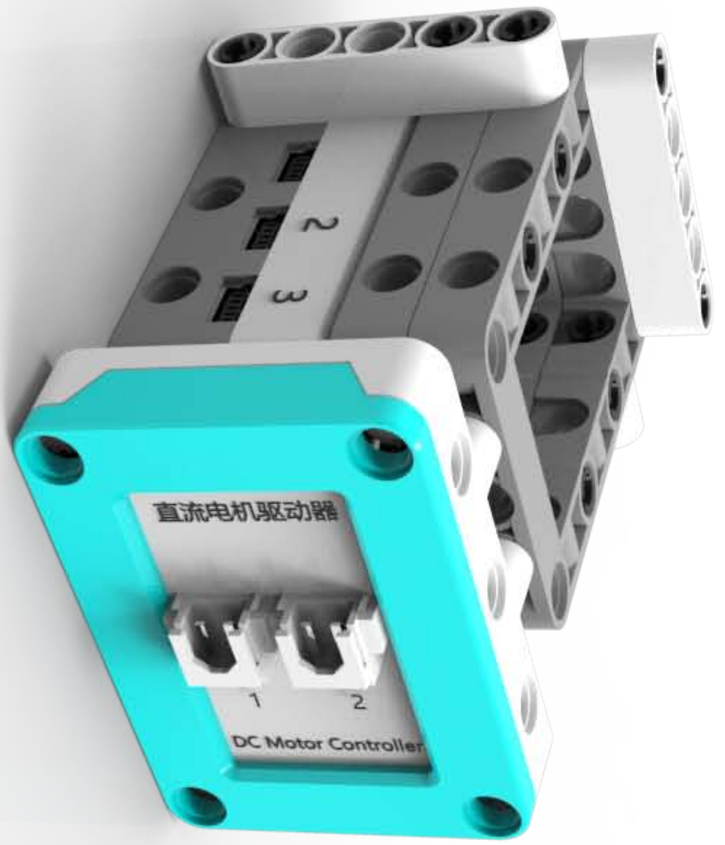
直流电机驱动器
1
2
DC Motor Controller

直流电机控制器
DC Motor Controller
1
2

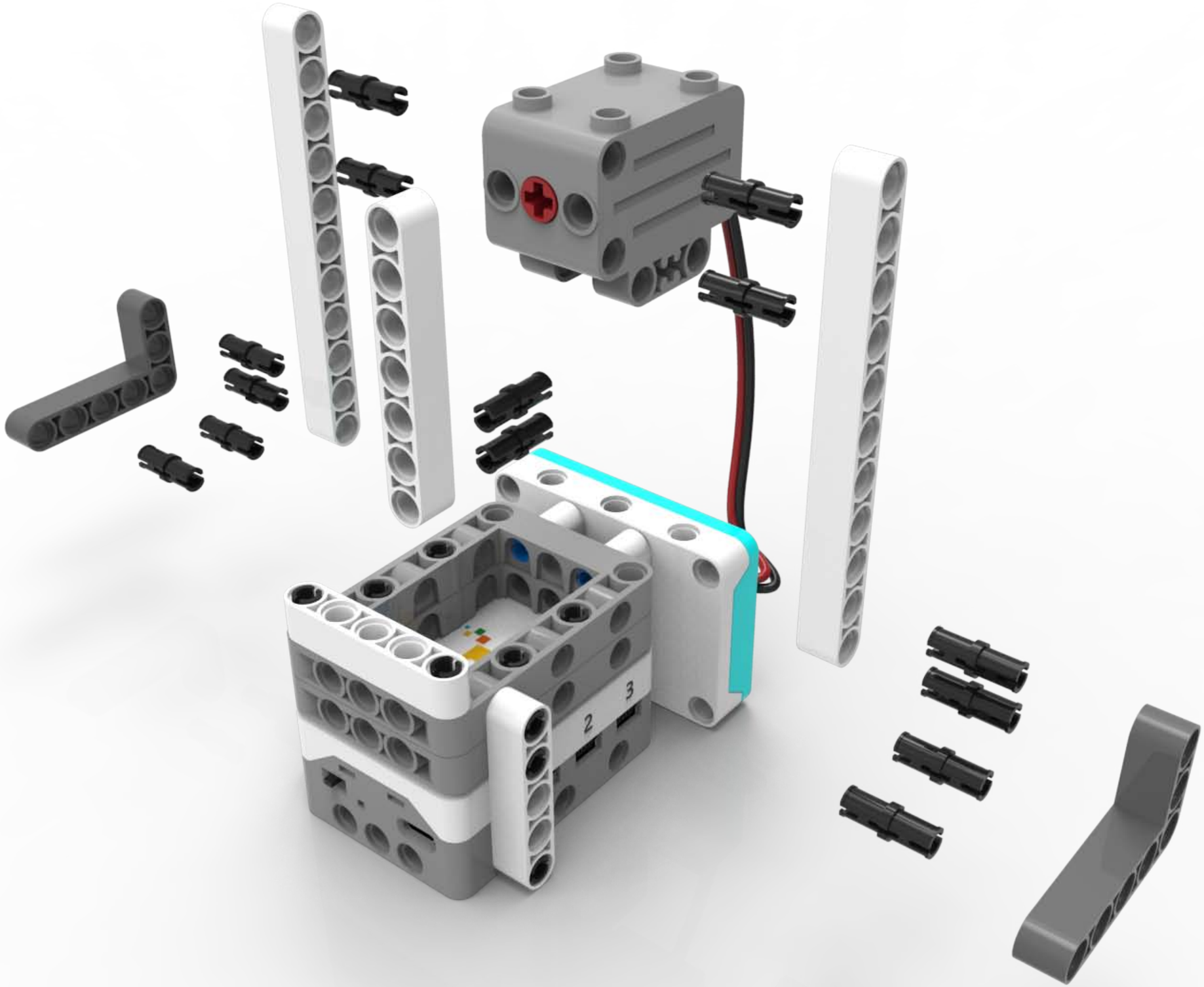
2
3

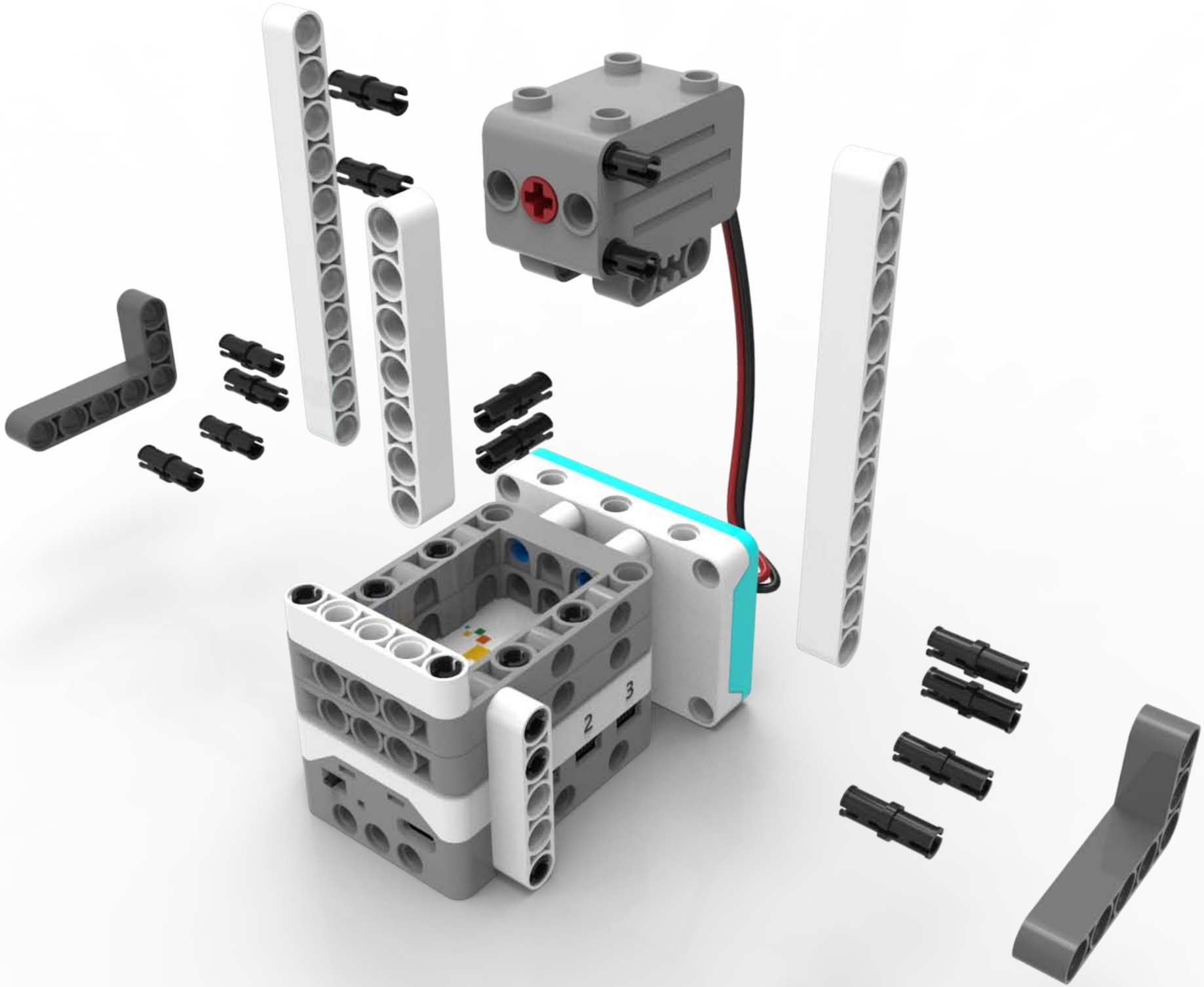
2
3

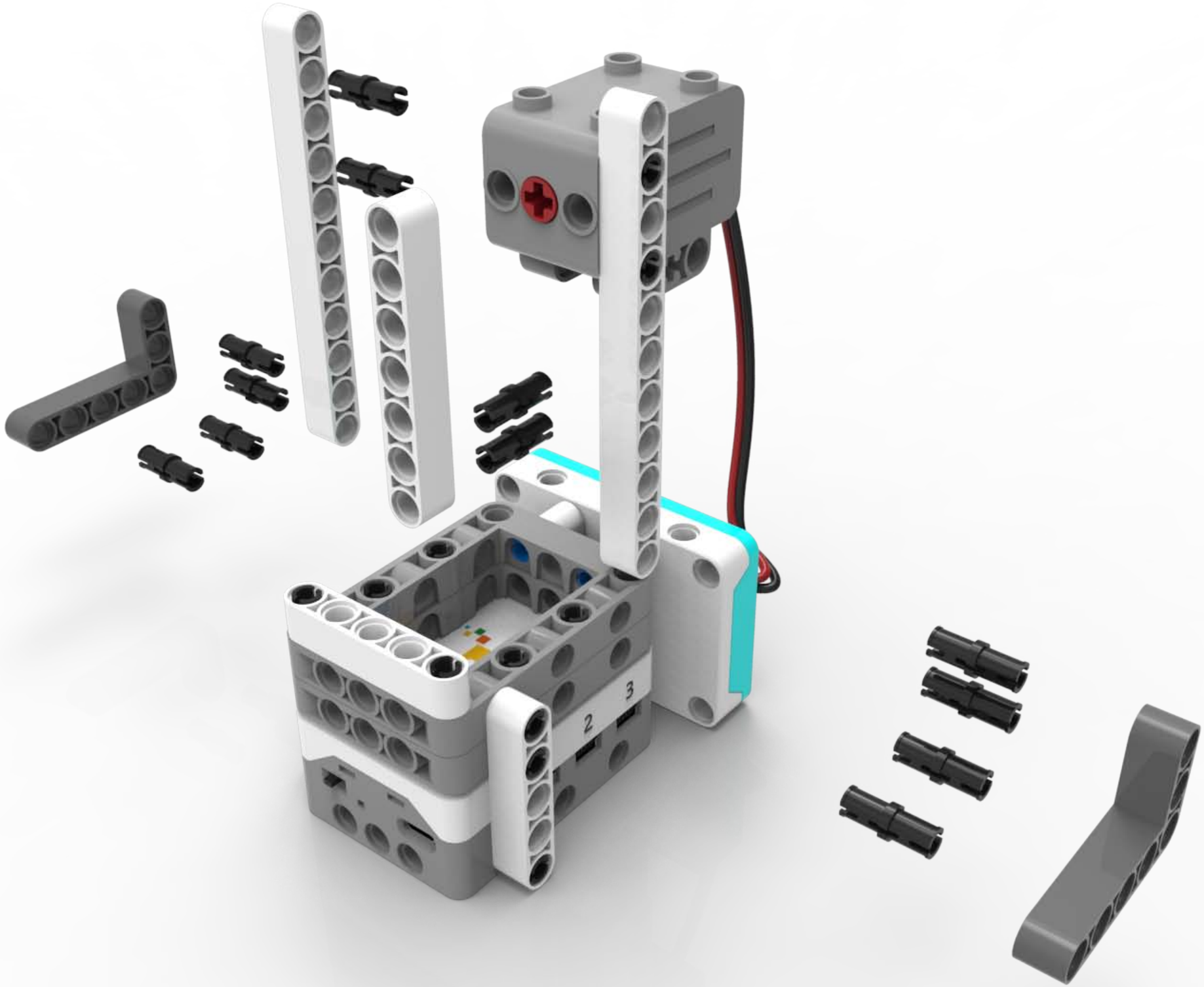
2
3

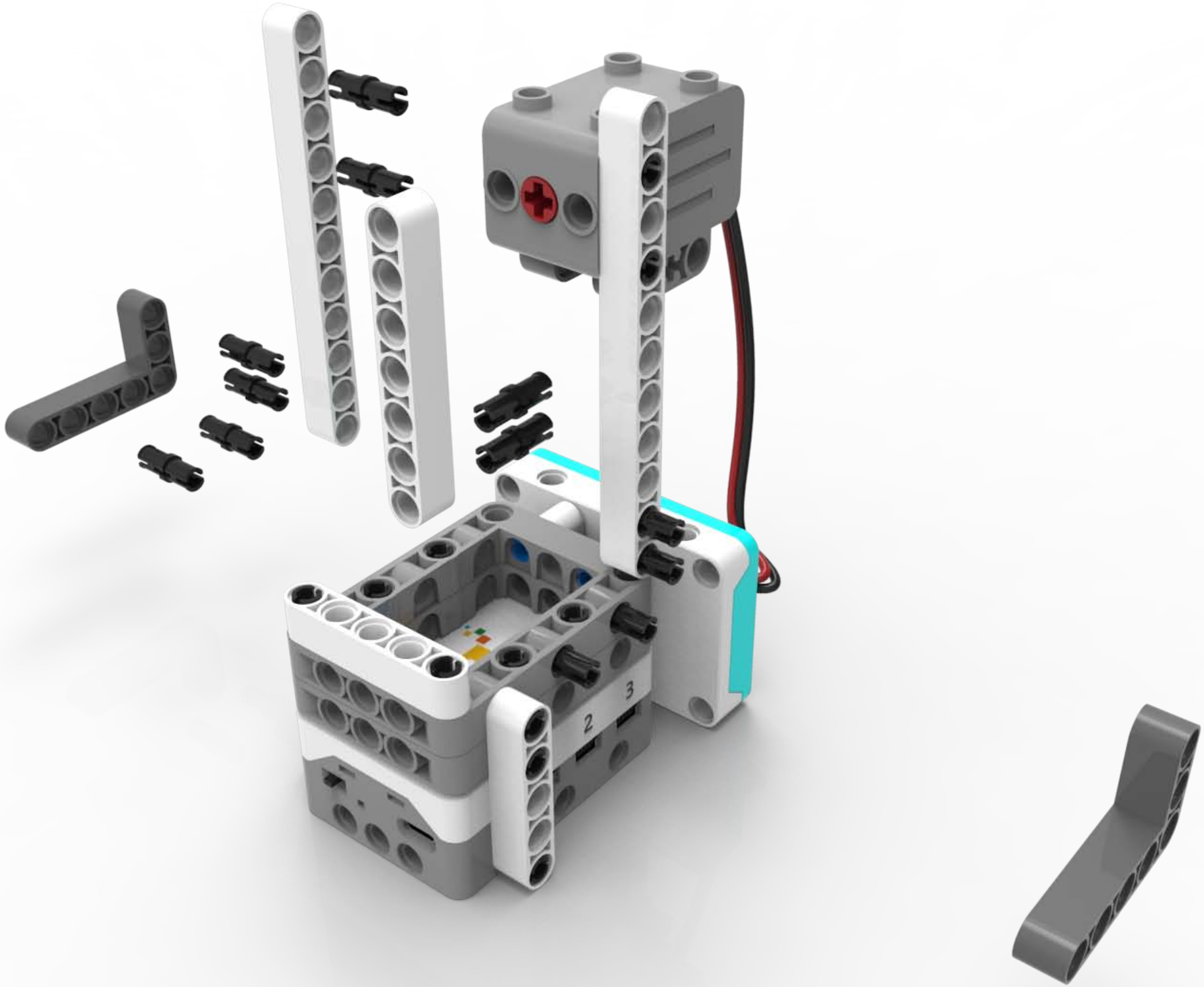
2
3

2
3

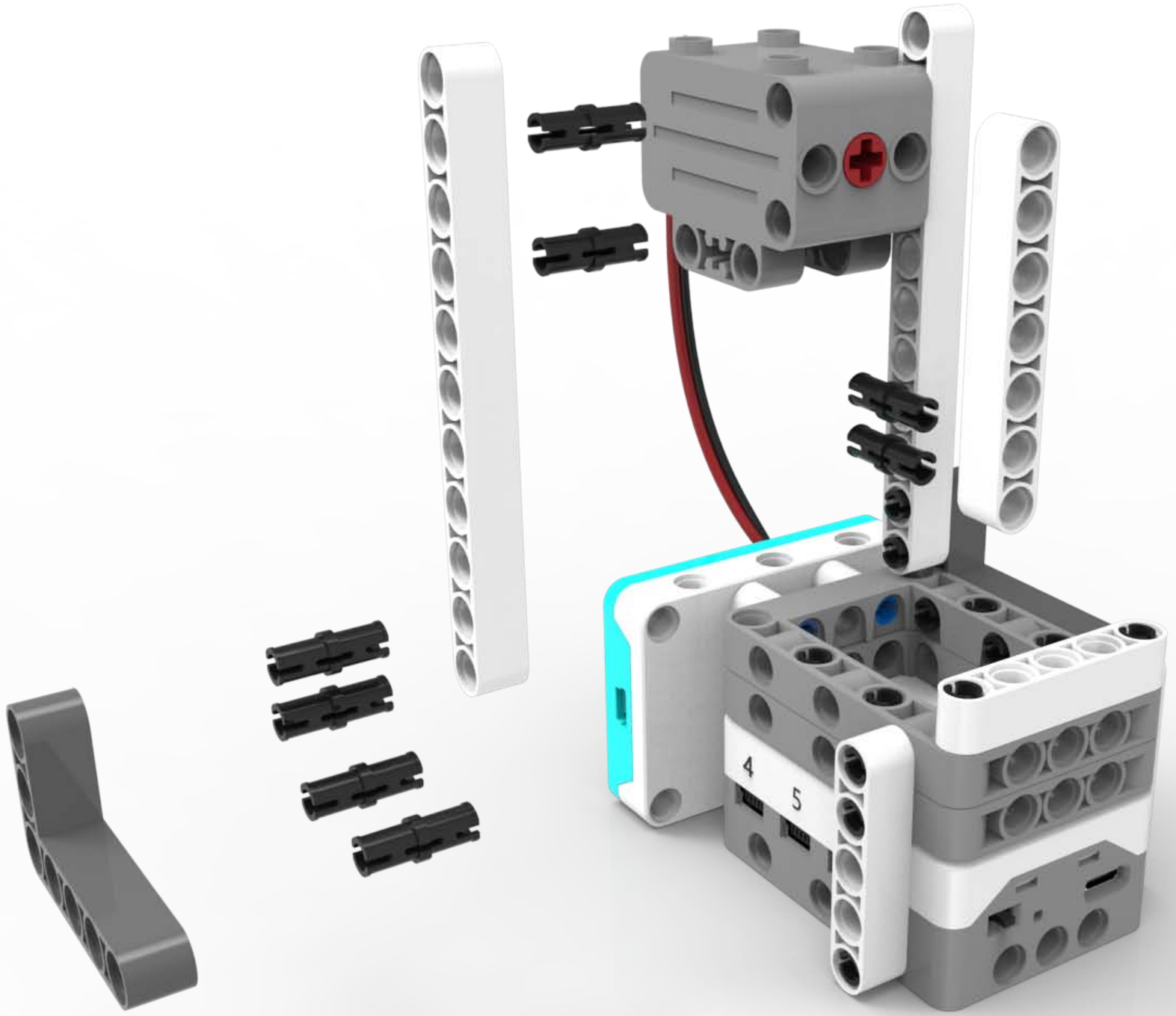
4
5

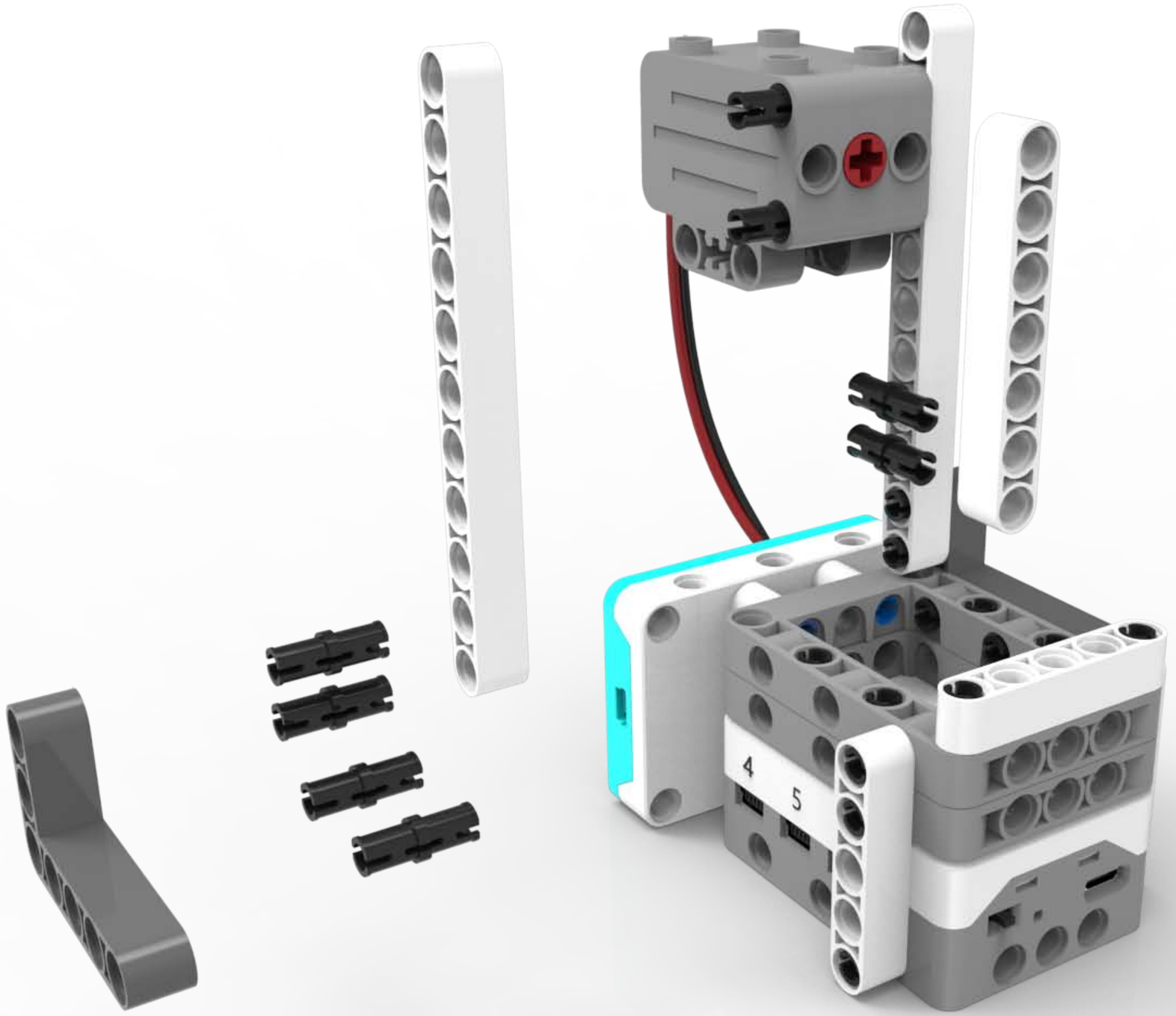
4
5

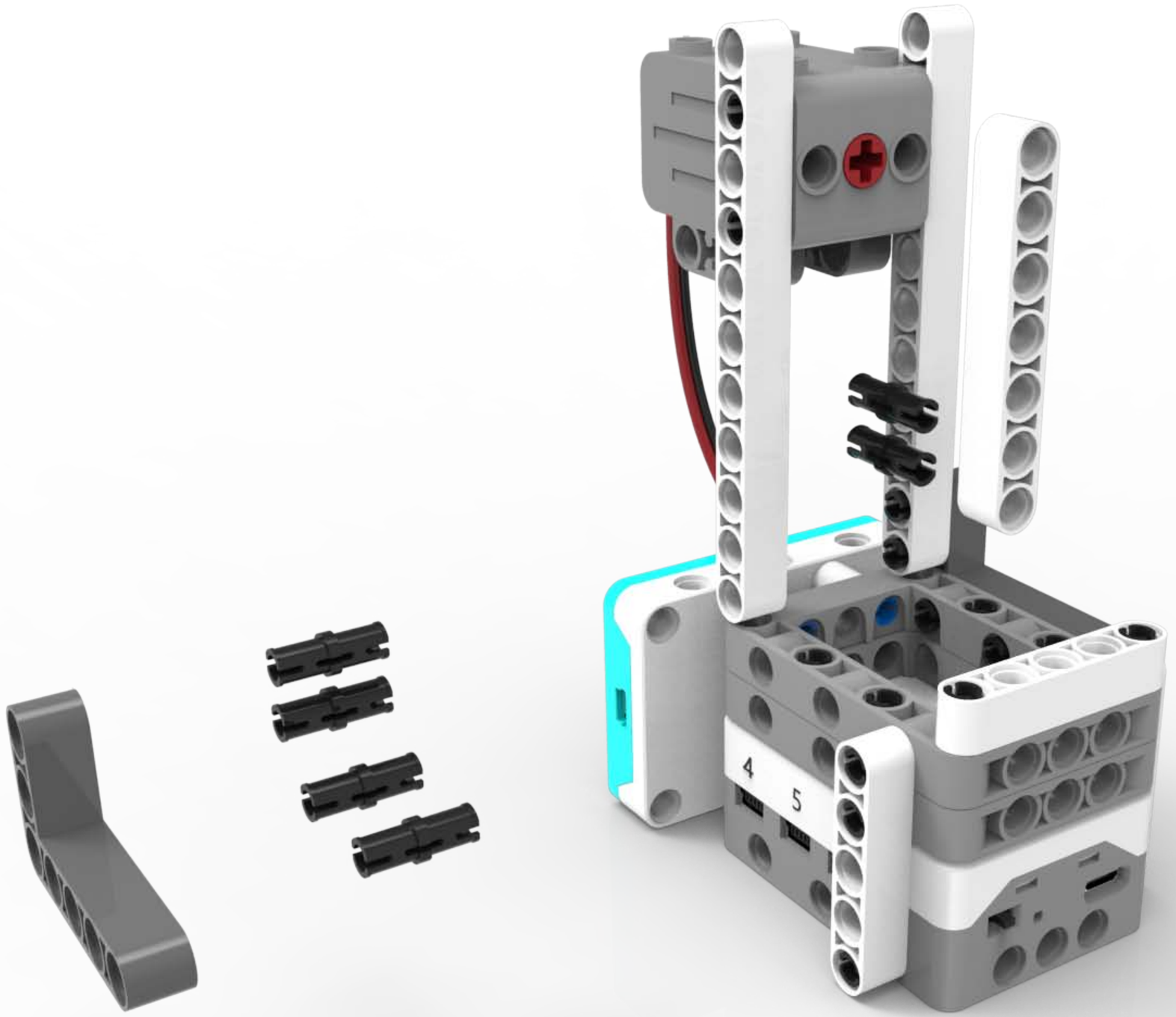
4
5

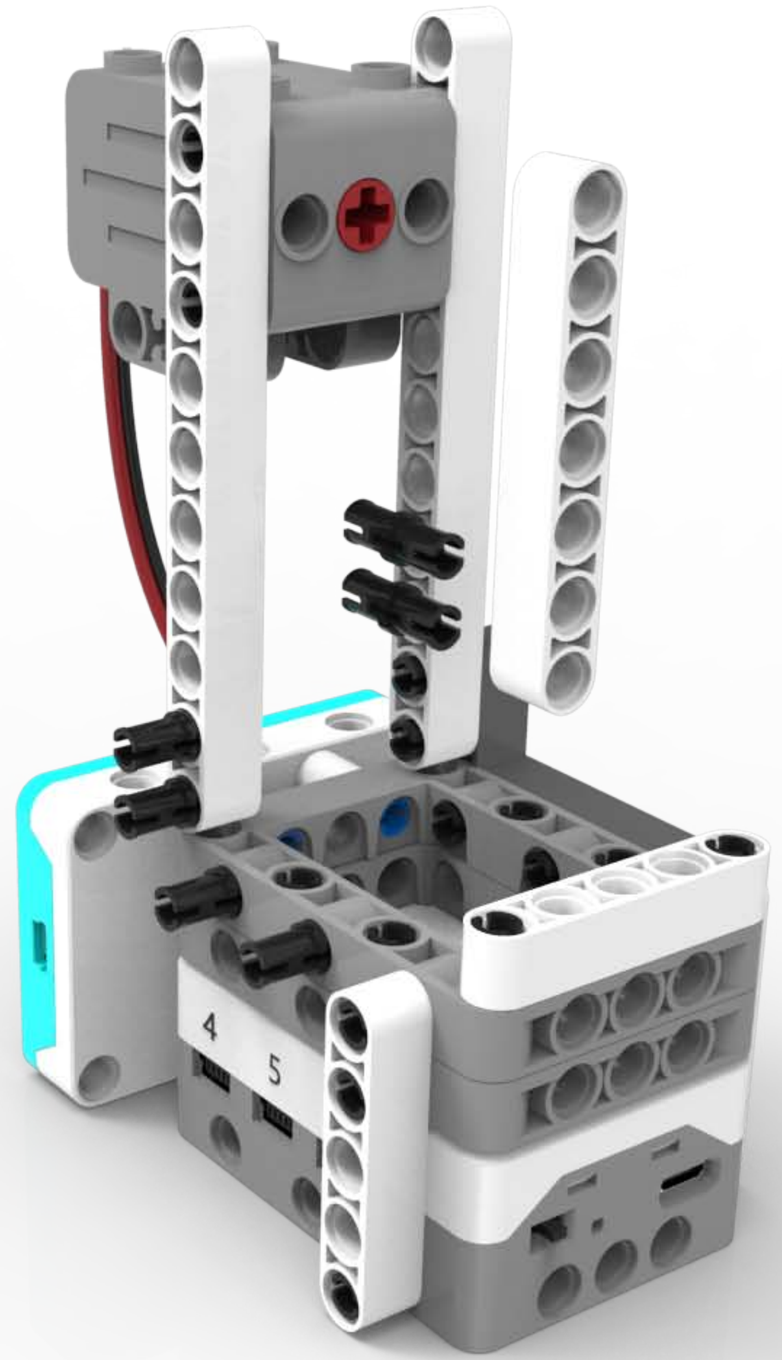
4
5

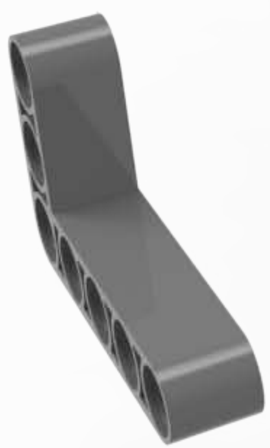

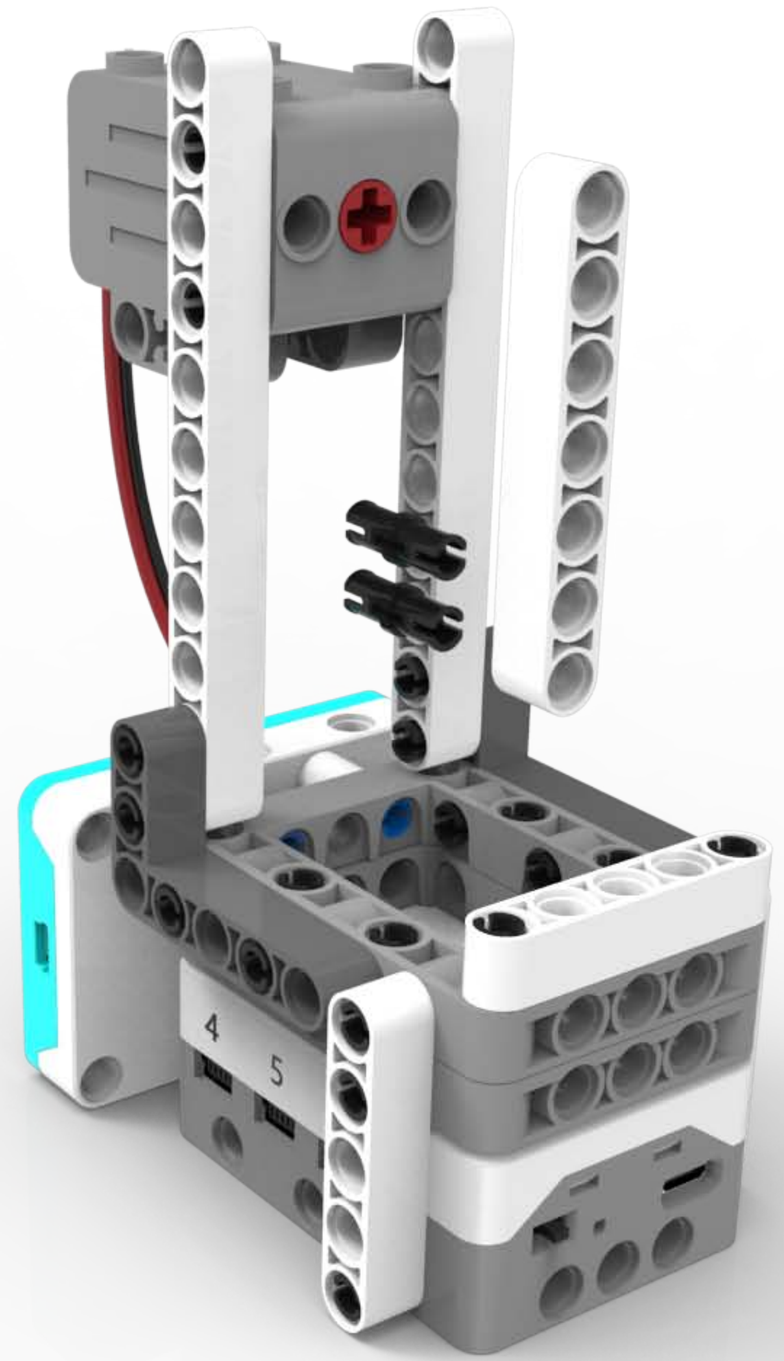
4
5

4
5

4
5

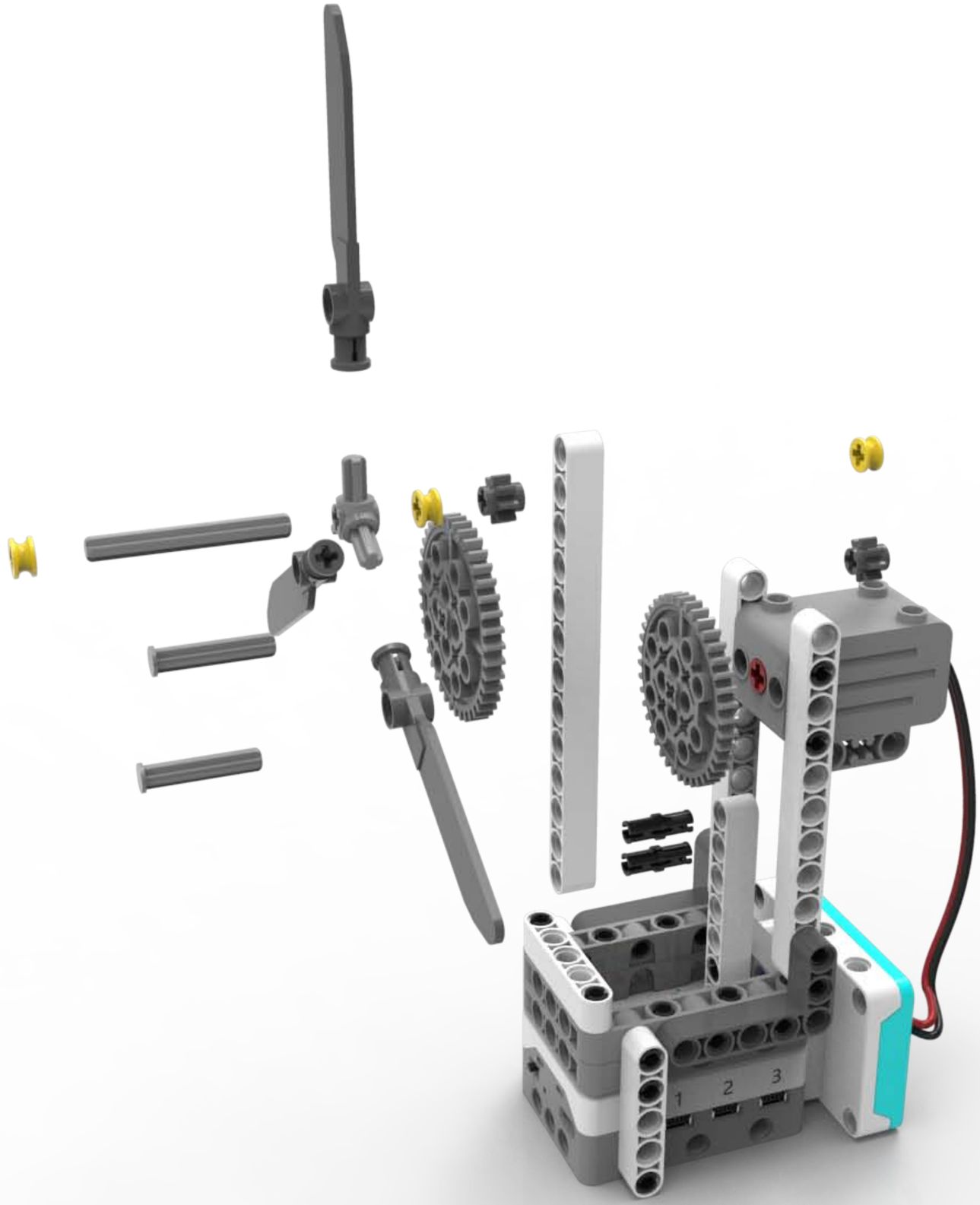
1
2
3

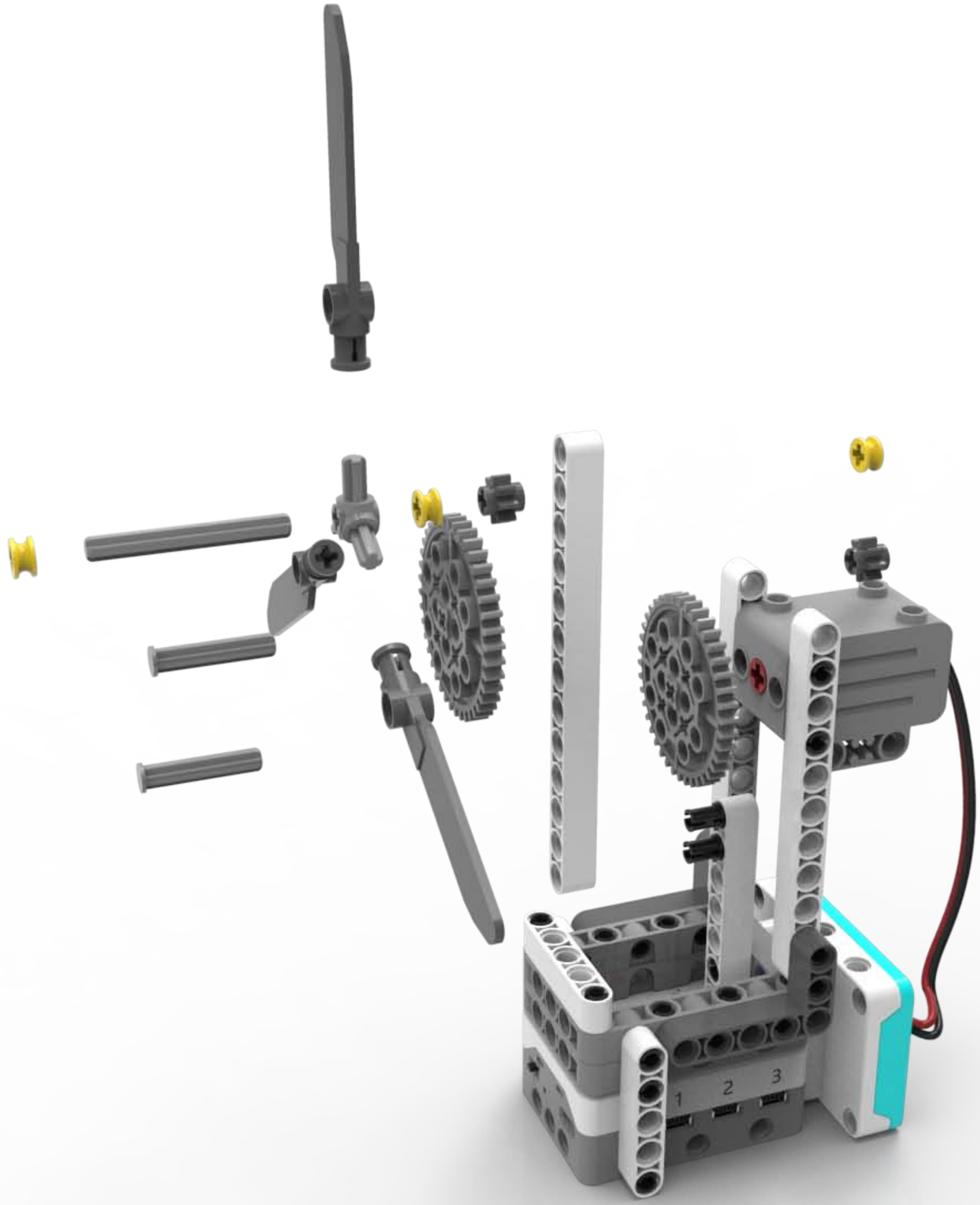
1
2
3

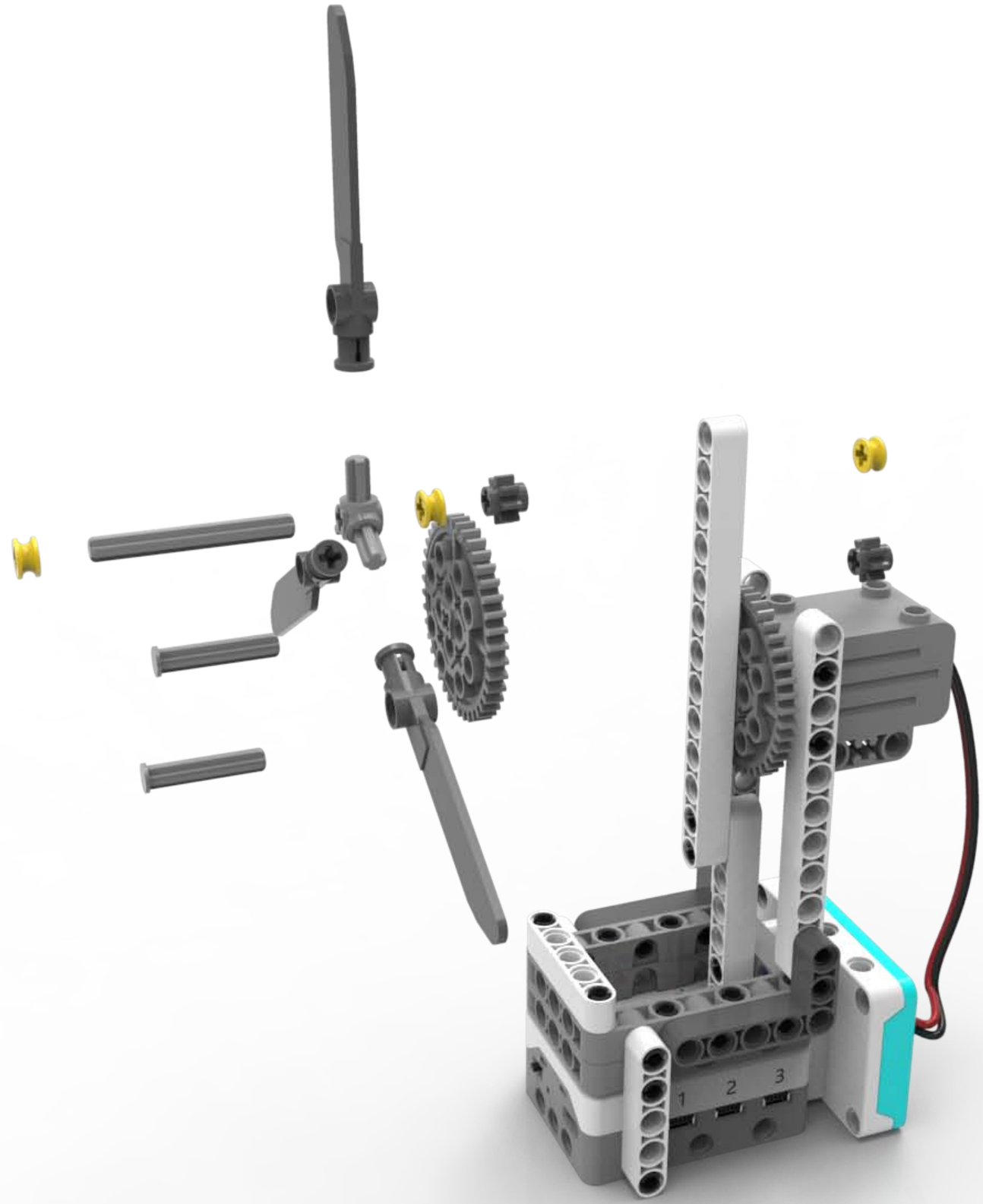
1
2
3

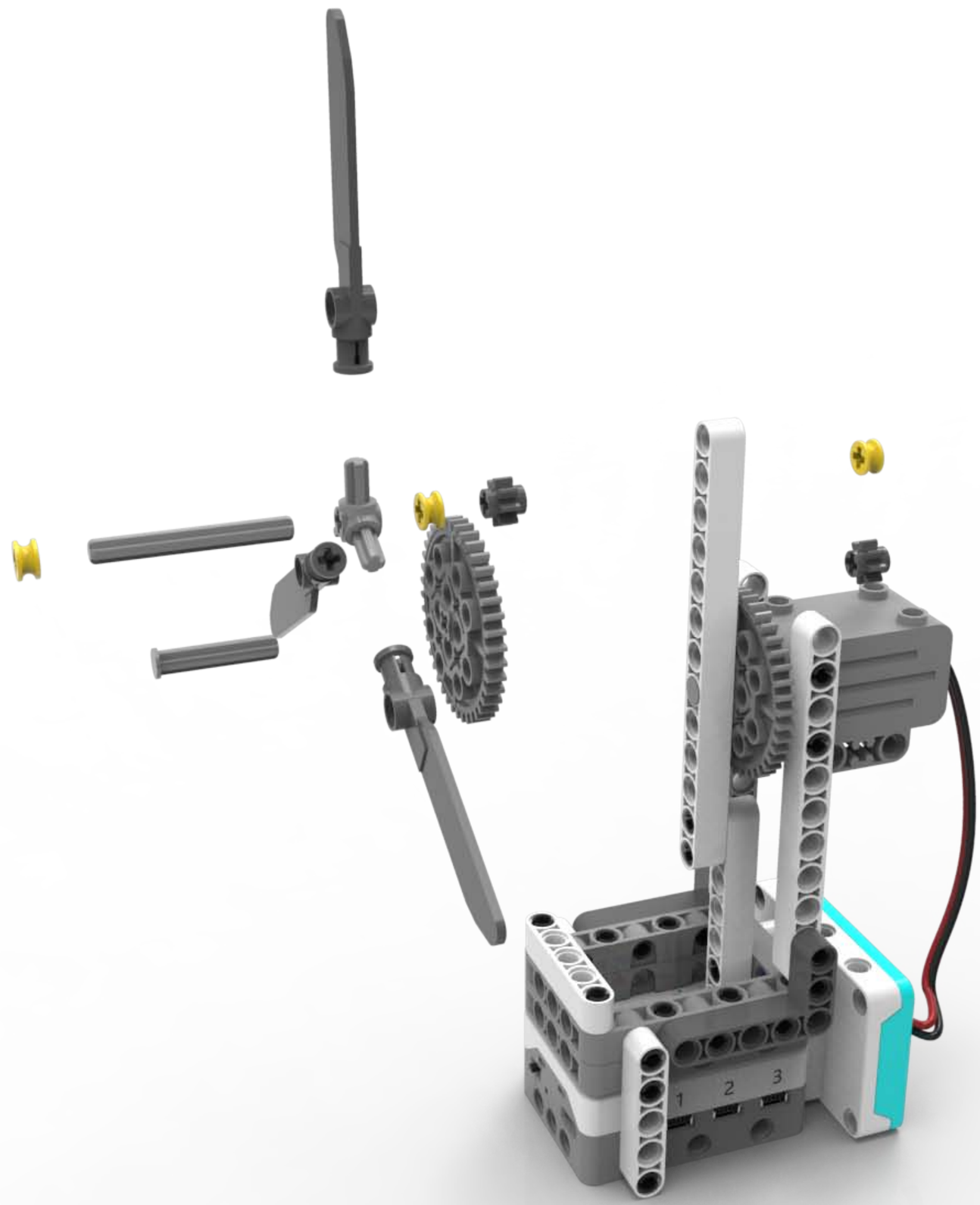
1
2
3

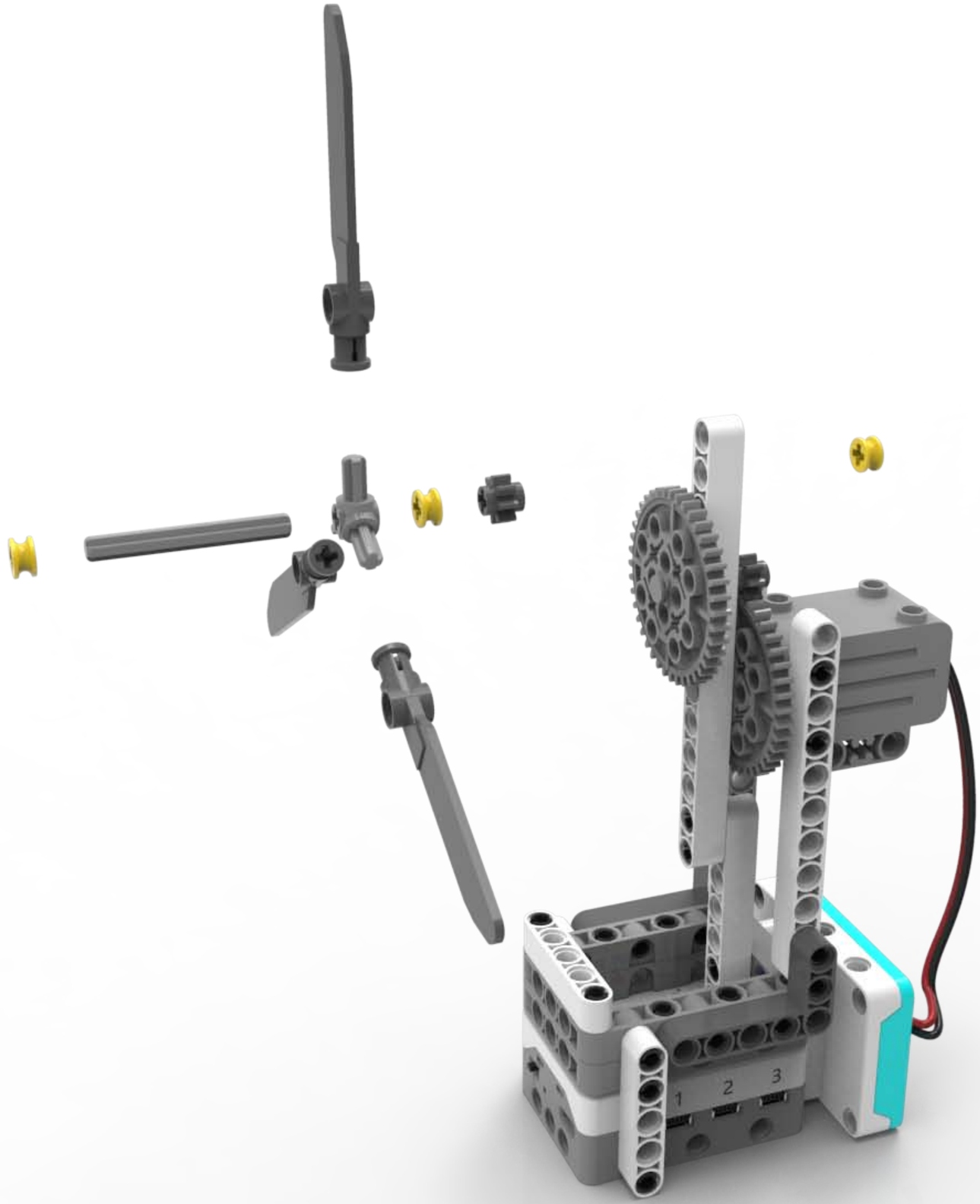
1
2
3

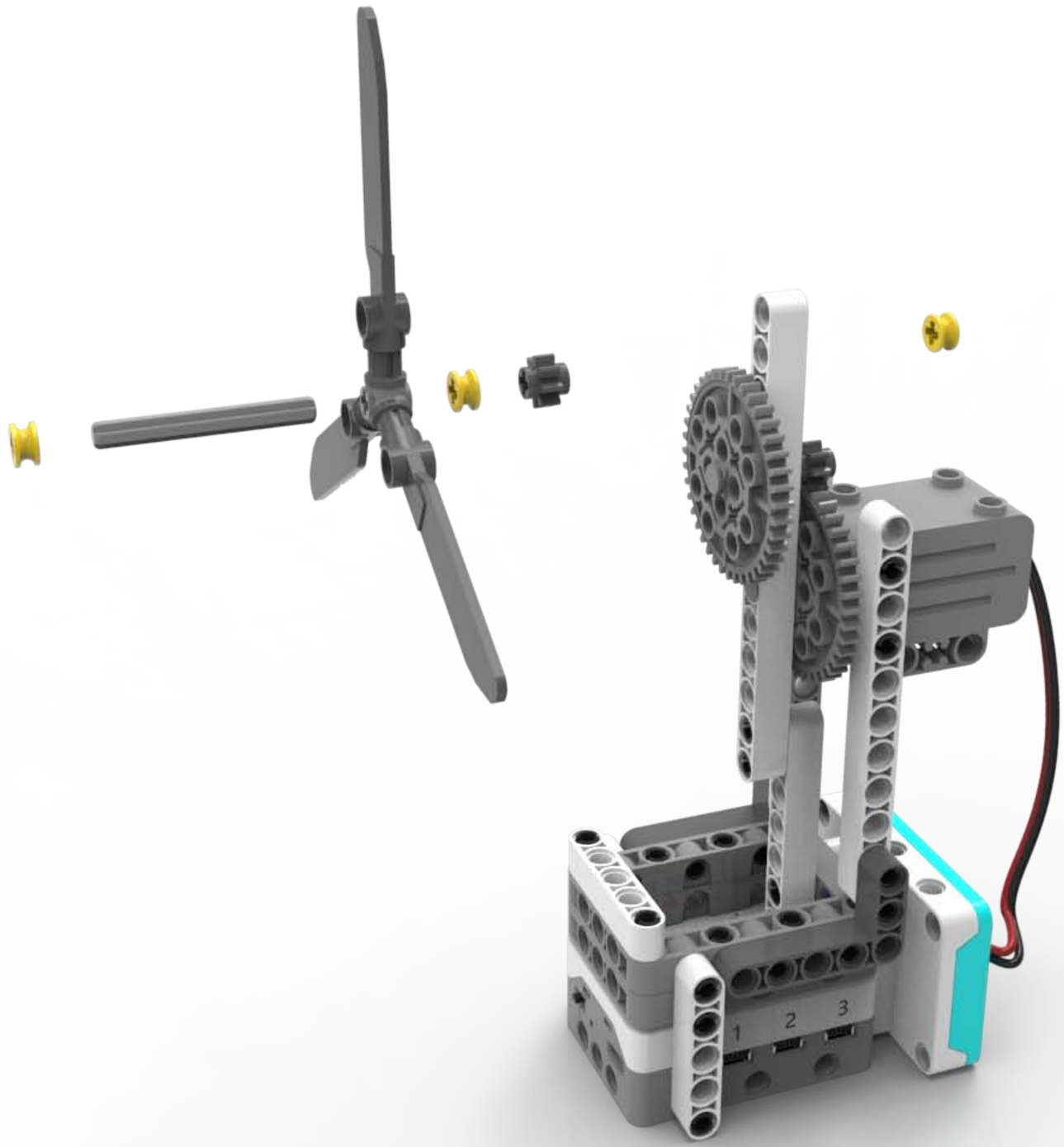
1
2
3

1
2
3

1
2
3

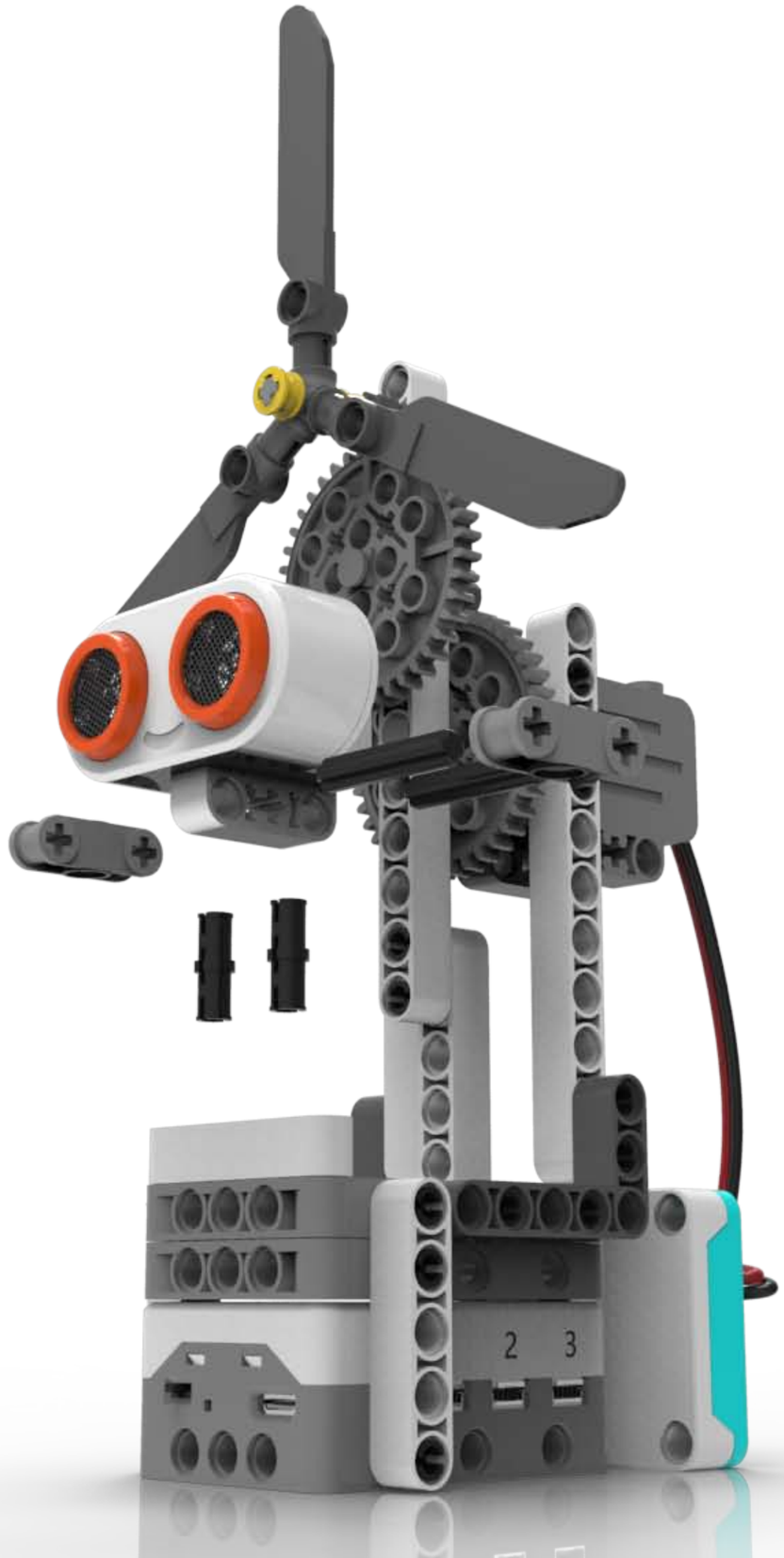
2
3

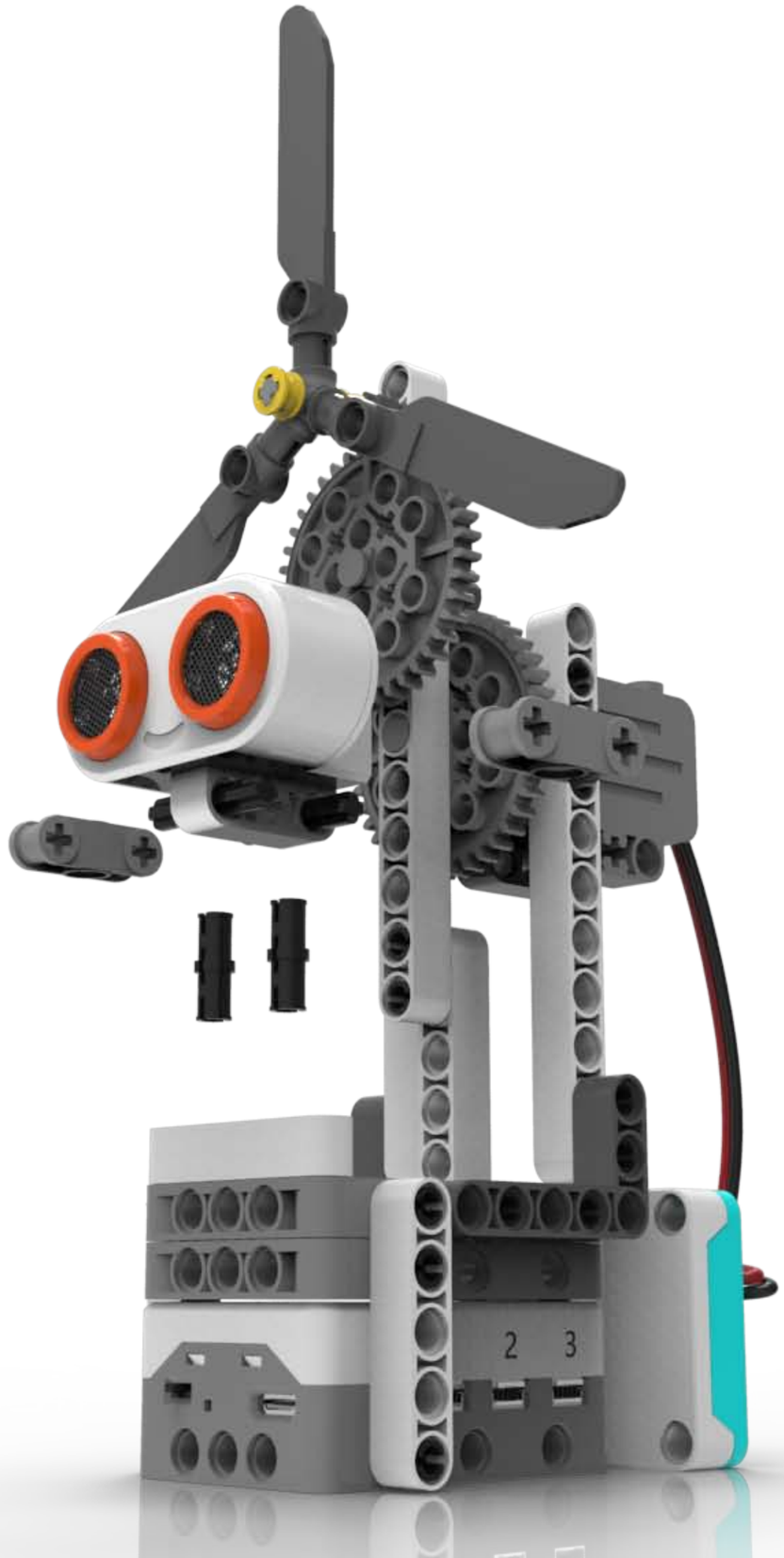
2
3

2
3

2
3

2
3

2
3

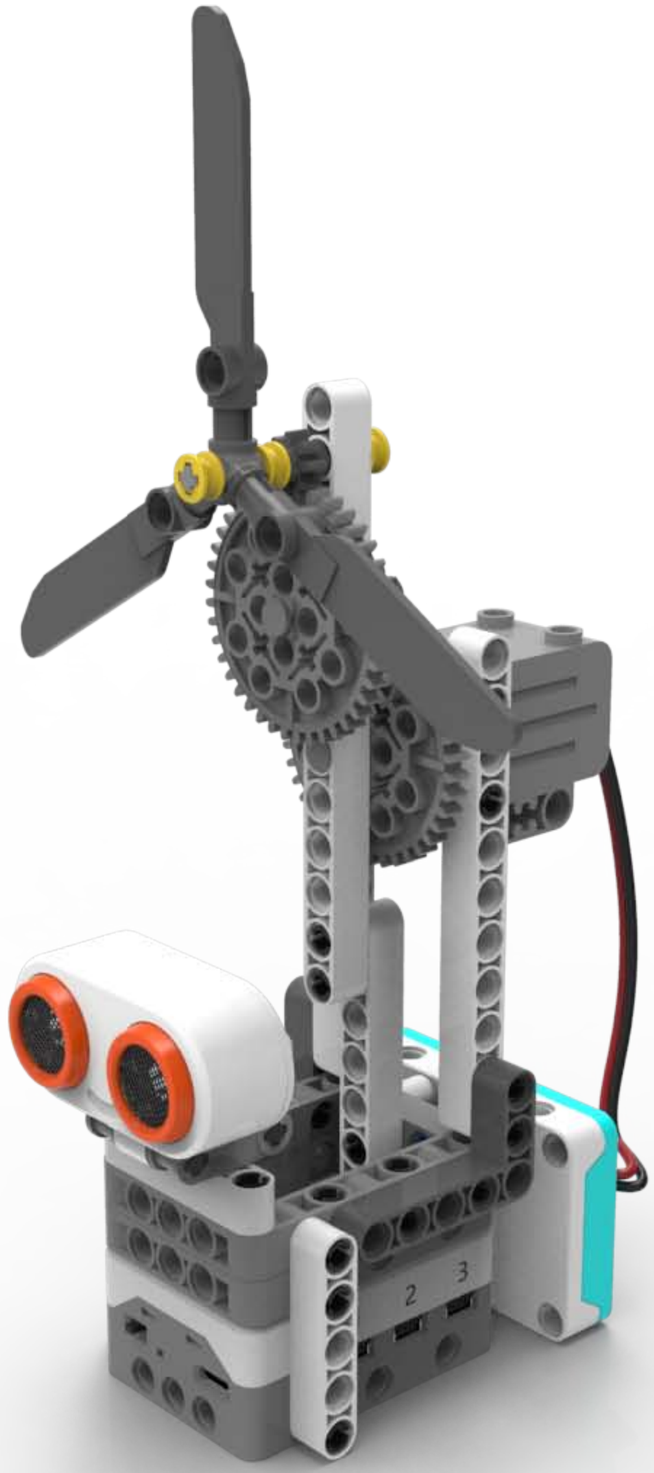
2
3